VOLUMEN
prismas

Calcula el volumen de los siguientes prismas.

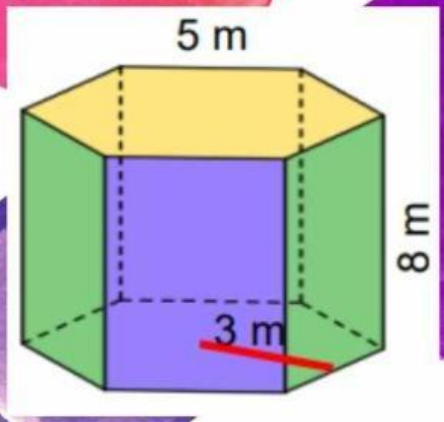

V = m^3

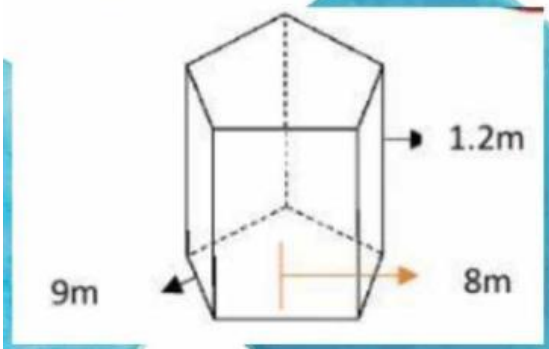

V = m^3

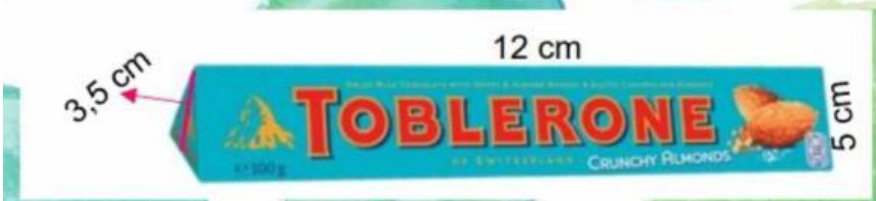

V = cm^3

LIVEWORKSHEETS

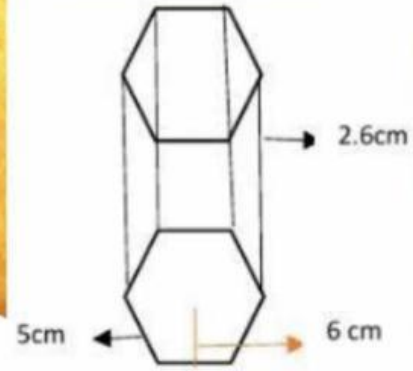

V = cm^3

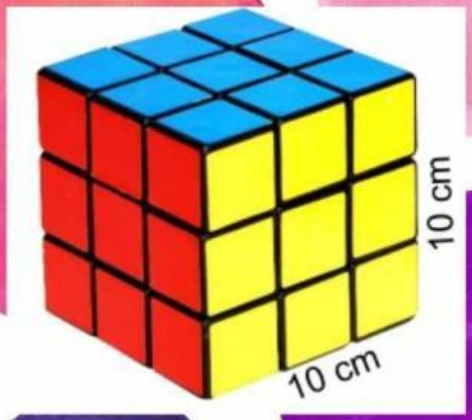

V = cm^3

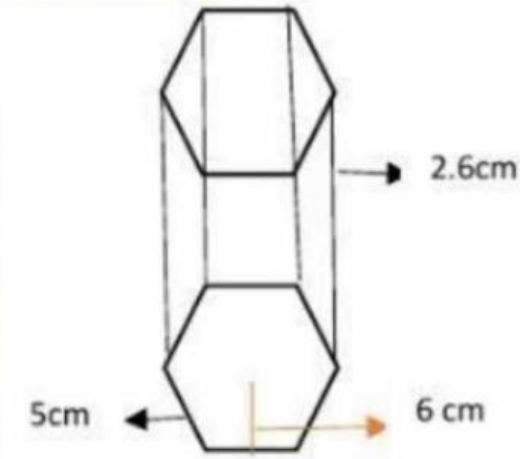

V = cm^3

¡Buen Trbaajo!

LIVEWORKSHEETS