BAHAGIAN A

Jawab semua soalan.

1 Tanda (√) pada definisi yang betul bagi masalah inventif dan (X) bagi jawapan yang salah pada petak yang disediakan.

I	Masalah yang ada kesan sampingan	☐
II	Masalah yang tiada kesan sampingan	☐
III	Masalah yang kadang-kadang ada kesan sampingan	☐

[3 markah]

2 Lengkapkan rajah di bawah dengan menulis pernyataan yang betul bagi **A**, **B**, dan **C** berdasarkan jawapan yang diberi.

Tiada kesan sampingan
Masalah di kenal pasti
Alatan dapat digunakan semula

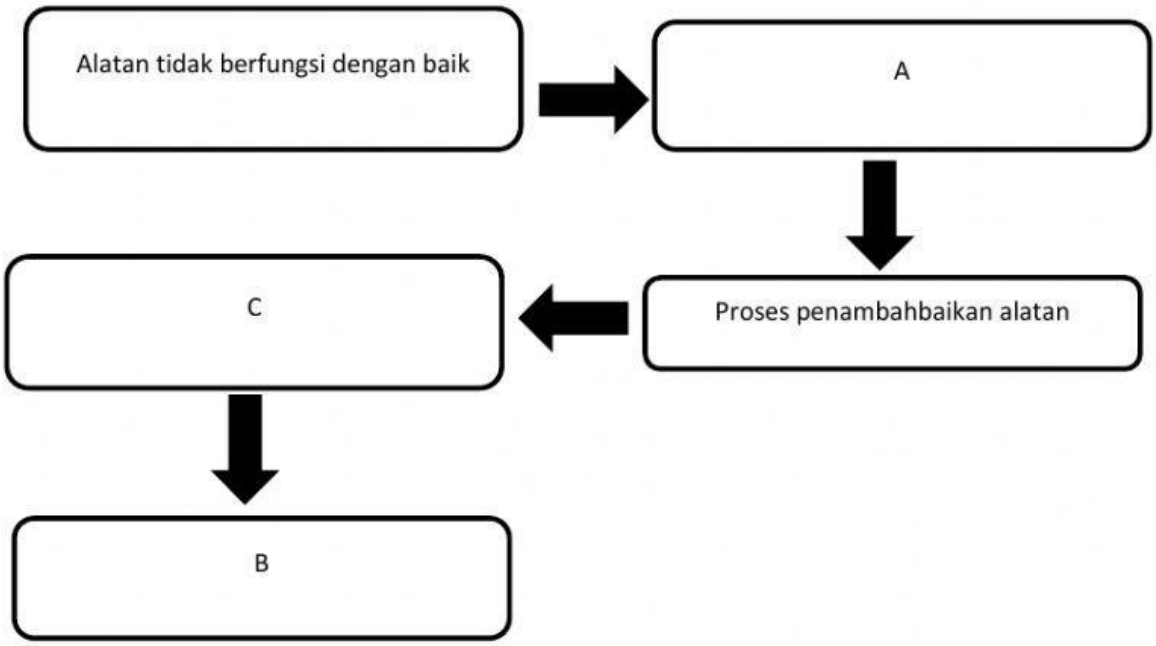

A: _____

B: _____

C: _____

[3 markah]

LIVEWORKSHEETS

3 Maklumat berikut berkaitan masalah inventif.

A	Analisis fungsi
B	Kaedah penyelesaian spesifik
C	Percanggahan fizikal

Padankan dengan fasa penyelesaian masalah inventif yang betul dengan menulis A, B dan C pada ruang yang disediakan.

Analisis punca masalah ☐

Model masalah ☐

Model penyelesaian ☐

[3 markah]

4 Tanda (√) pada pernyataan yang betul dan (x) bagi pernyataan yang salah mengenai fungsi produk.

(a) Analisis fungsi membantu mengenal pasti sistem yang ada pada sesuatu produk. ☐

(b) Apabila analisis fungsi dijalankan, fungsi setiap komponen akan dinyatakan. ☐

(c) Setiap komponen pada produk saling berhubung antara satu dengan lain dengan kepentingan fungsi masing-masing. ☐

[3 markah]

5 Berdasarkan rajah berikut, lengkapkan system fungsi dan objek dengan betul. **Satu** jawapan telah diberi.

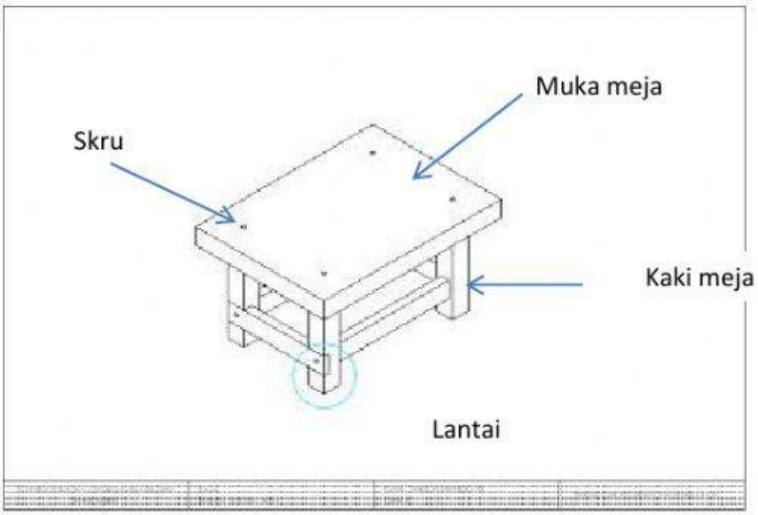

LIVEWORKSHEETS

Komponen	Fungsi	Objek
Muka meja	Memegang	Hidangan makanan
	Memegang	
	Memegang	
	Memegang	

[3 markah]

6 Lengkapkan model fungsi berikut berdasarkan jawapan yang diberi.

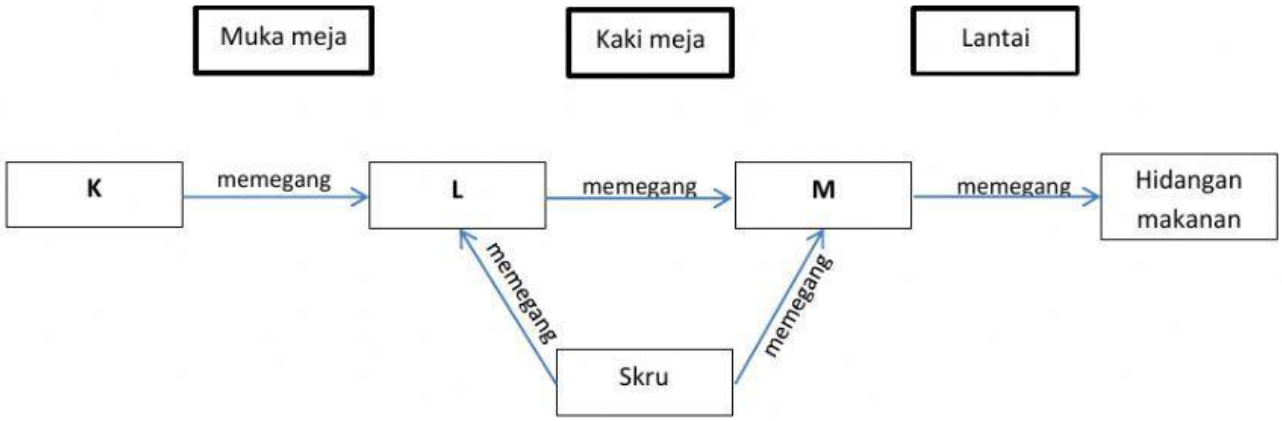

K: _____

L: _____

M: _____

[3 markah]

7 Berdasarkan model fungsi produk yang bermasalah di bawah ini, nyatakan **P**, **Q** dan **R** bagi garisan interaksi tersebut.

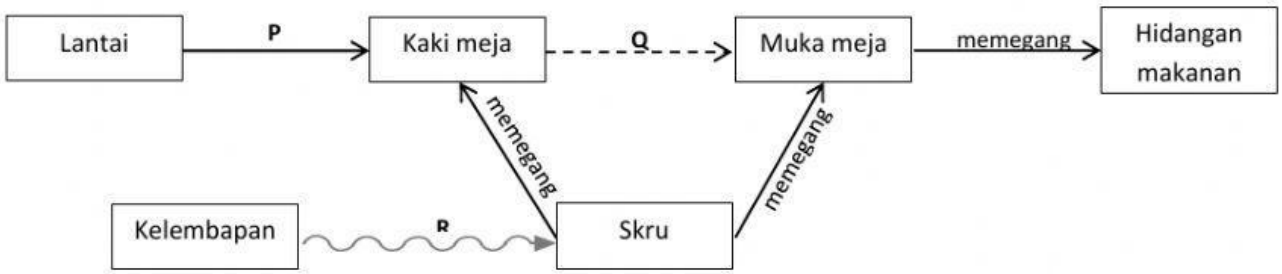

P: _____

Q: _____

R: _____

[3 markah]

LIVEWORKSHEETS

8 Tanda **(√)** bagi prinsip inventif bagi kaedah pemisahan ruang yang betul dan (X) bagi yang salah pada petak yang disediakan.

Pembahagian ☐

Penyarangan ☐

Pembuangan dan pemilihan ☐

[3 markah]

9 Maklumat berikut berkaitan kaedah penyelesaian masalah.

Kaedah Pemisahan Ruang	**A**
Kaedah Pemisahan Masa	**B**

Padankan kaedah penyelesaian masalah inventif secara pemisahan dan contoh situasi yang betul dengan menulis **A** atau **B.**

Situasi	**Kaedah Penyelesaian Masalah**
Pelanggan memerlukan almari yang besar dan perlu muat di dalam kereta untuk dibawa pulang.	
Lampu perlu menyala di waktu gelap dan perlu padam di waktu terang.	
Ahmad mahu minum air kopi tetapi cawan berasa panas dan sukar dipegang.	

[3 markah]

LIVEWORKSHEETS