六年级 KSSR 设计与工艺 | 生活中的小发明: 机电系统 |

写出正确的答案。

电动机和齿轮

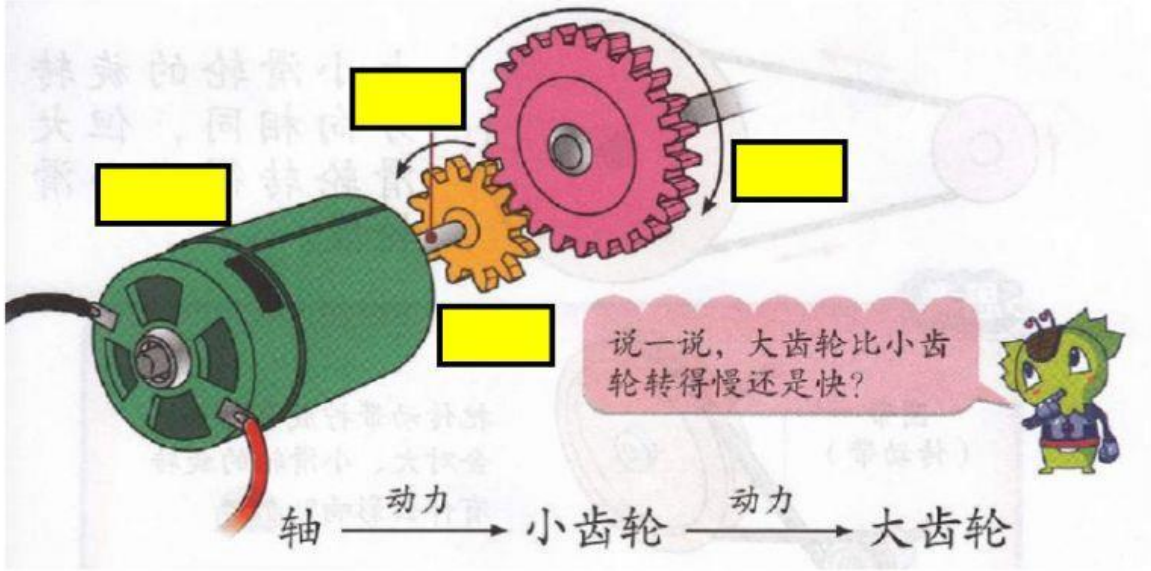

电动机，滑轮和传动带

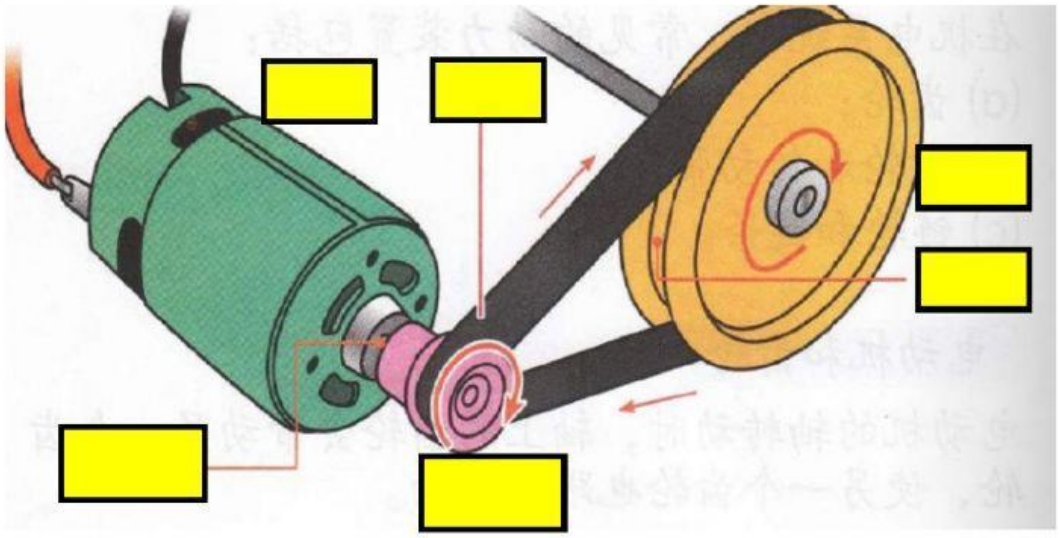

LIVEWORKSHEETS

电动机，链轮和链条

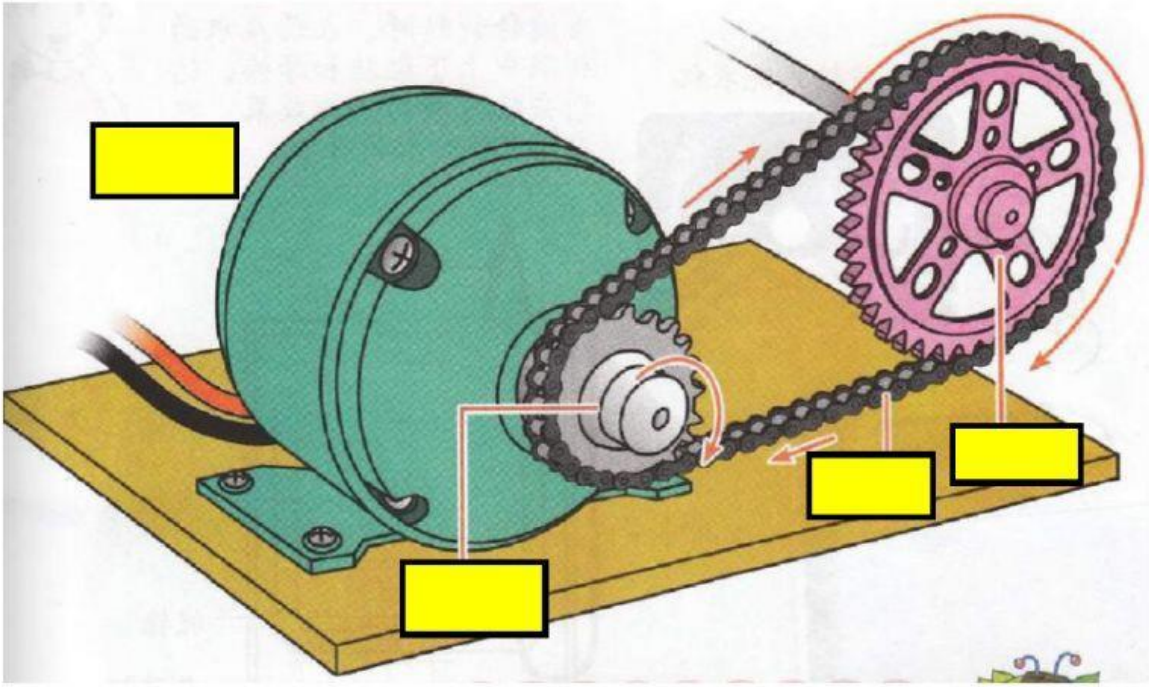

LIVEWORKSHEETS