Робочий інтерактивний аркуш з теми ««Читання та виконання креслень і схем за професією електромонтер з ремонту та обслуговування електроустаткування»

I. Повторюємо види схем залежно від видів елементів і зв'язків, що входять до складу виробу (установки). З пропонованих зображень обрати електричну схему (натиснути на зображення)

1

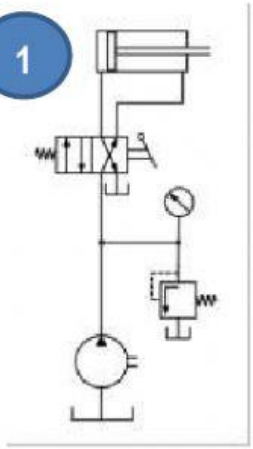

2

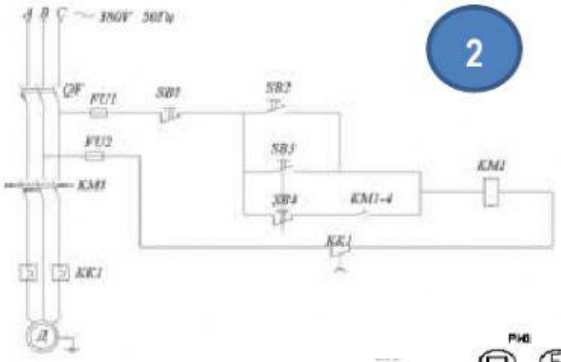

4

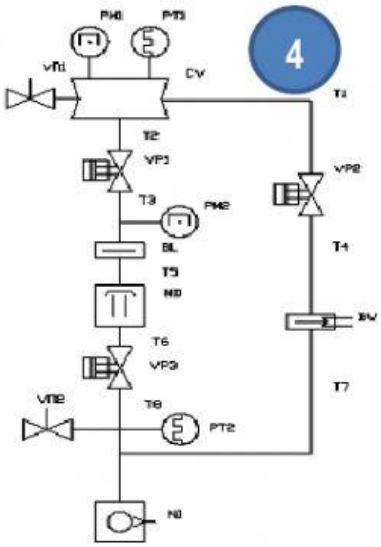

3

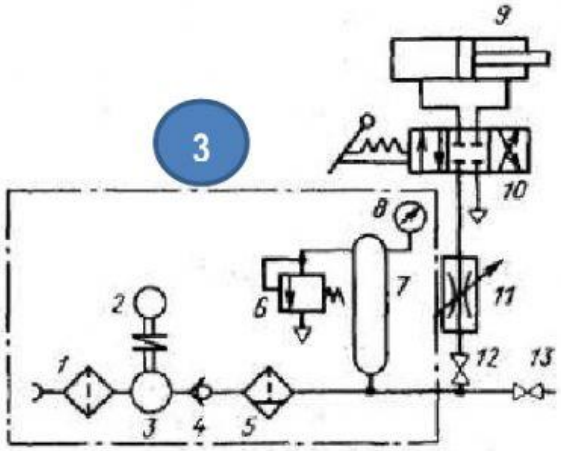

5

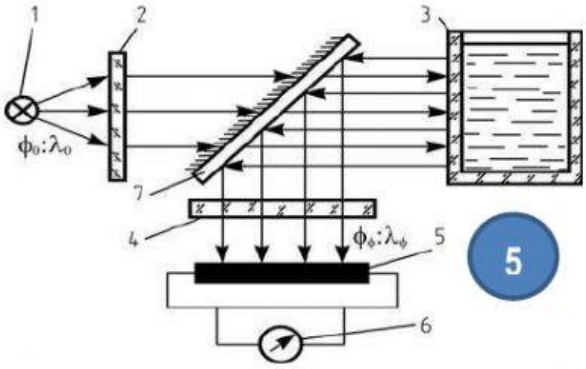

LIVEWORKSHEETS

Робочий інтерактивний аркуш з теми ««Читання та виконання креслень і схем за професією електромонтер з ремонту та обслуговування електроустаткування»

II. Повторюємо види схем залежно від основного призначення підрозділяються на типи.

Заповни таблицю (перенести контейнери з відповідями у відповідне поле).

Вид схеми	Визначення	Код типу схеми
	Документ, що визначає основні функціональні частини виробу, їх призначення і взаємозв'язки	1
	Документ, що роз'яснює процеси, які протікають в окремих функціональних ланцюгах виробу (установки) або виробу (установки) в цілому	2
	Документ, що визначає повний склад елементів і взаємозв'язку між ними і, як правило, дає повне (детальне) представлення про принципи роботи виробу (установки)	3
	Документ, що показує з'єднання складових частин виробу (установки) і визначає дроти, джгути, кабелі або трубопроводи, якими здійснюються ці з'єднання, а також місця їх з'єднаннь і вводу (роз'єми, плати, затиски і тому подібне)	4
	Документ, що показує зовнішні підключення виробу	5
	Документ, що визначає складові частини комплексу і з'єднання їх між собою на місці експлуатації	6
	Документ, що визначає відносне розташування складових частин виробу (установки), а при необхідності, також джгутів (дротів, кабелів), трубопроводів, світлопроводів і тому подібне	7
	Документ, що містить елементи різних типів схем одного виду	0

Схема функціональна

Схема структурна

Схема принципова(повна)

Схема з'єднань(монтажна)

Схема розташування

Схема підключення

Схема загальна

Схема об'єднана

LIVEWORKSHEETS

Робочий інтерактивний аркуш з теми ««Читання та виконання креслень і схем за професією електромонтер з ремонту та обслуговування електроустаткування»

III. Визначити код ЕЛЕКТРИЧНОЇ ПРИНЦИПОВОЇ СХЕМИ:

Г4	С3	Е0	Е3	ГО

IV. Користуючись таблицею УМОВНІ ЛІТЕРНО-ЦИФРОВІ ПОЗНАЧЕННЯ НА ЕЛЕКТРИЧНИХ СХЕМАХ (яку розглядали на попередніх уроках) встановити відповідність між ЕЛЕМЕНТОМ ЕЛЕКТРИЧНОЇ СХЕМИ та його ДВОХЛІТЕРНИМ КОДОМ:

LIVEWORKSHEETS

Робочий інтерактивний аркуш з теми ««Читання та виконання креслень і схем за професією електромонтер з ремонту та обслуговування електроустаткування»

V. Користуючись таблицею УМОВНІ ПОЗНАЧЕННЯ ТА РОЗМІРИ ЕЛЕМЕНТІВ ПРИНЦИПОВИХ ЕЛЕКТРИЧНИХ СХЕМ (ЗГІДНО ГОСТ2.710-81) (яку розглядали на попередніх уроках) заповнити таблицю, перший стовпчик якої: НАЗВА ЕЛЕМЕНТА ЕЛЕКТРИЧНОЇ СХЕМИ , а другий стовпчик: його УМОВНЕ ГРАФІЧНЕ ПОЗНАЧЕННЯ (УГП):

Вимикач автоматичний		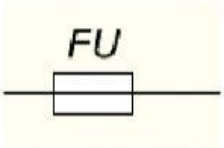
Реле теплове		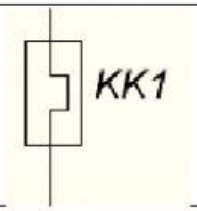
Запобіжник		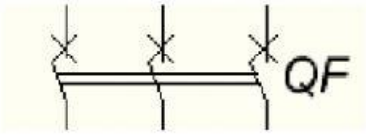
Контактор, магнітний пускач		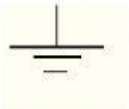
Кнопка «Стоп»		
Заземлення		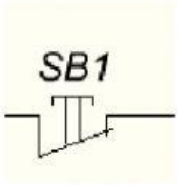

LIVEWORKSHEETS