Kira jumlah perimeter bentuk-bentuk di bawah

34 cm	20 cm	38 cm

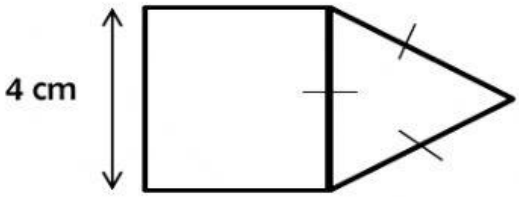

Perimeter = _____

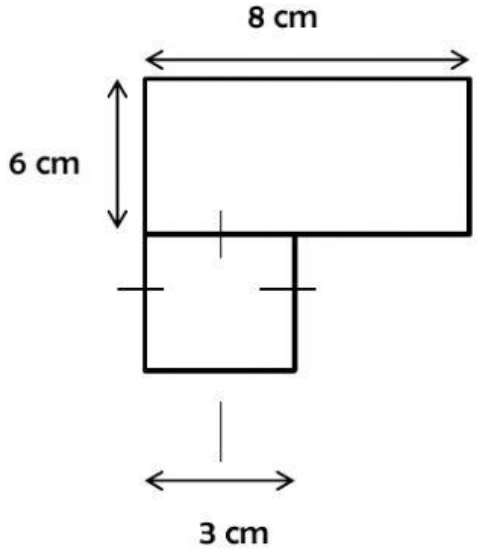

Perimeter = _____

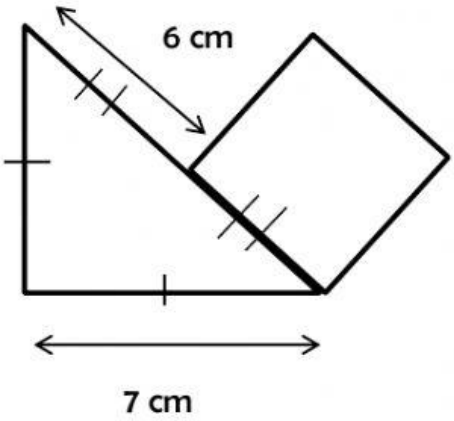

Perimeter = _____

LIVEWORKSHEETS