ім'я _____

ОБЧИСЛИ ПЕРИМЕТР

Завдання: обчисли периметр паркану на кожному малюнку.

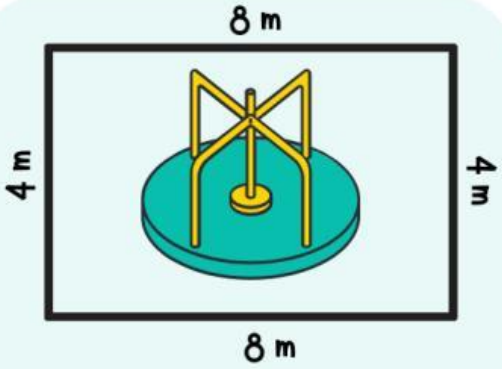

Відповідь: _____

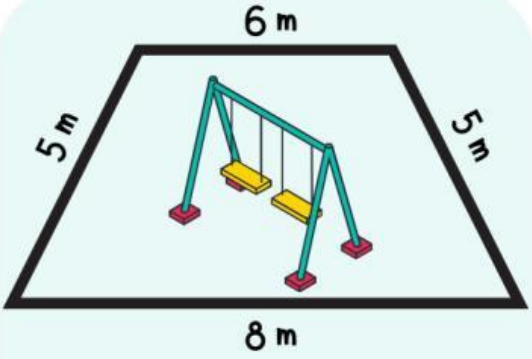

Відповідь: _____

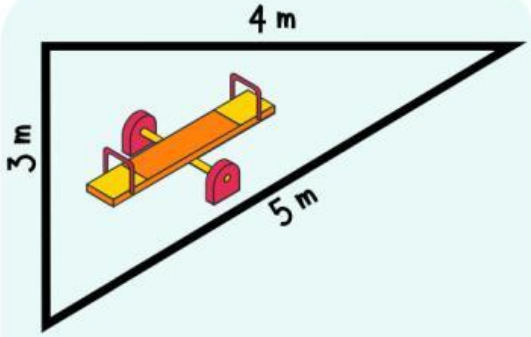

Відповідь: _____

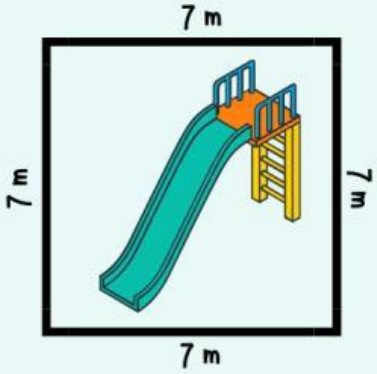

Відповідь: _____

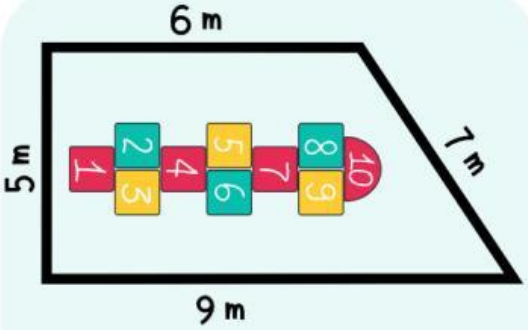

Відповідь: _____

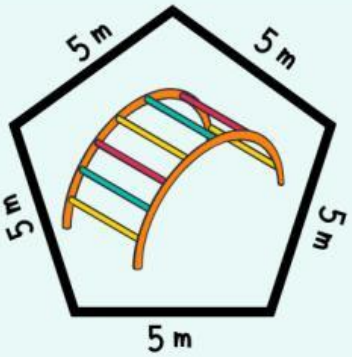

Відповідь: _____

LIVEWORKSHEETS