SOAL A

PENILAIAN HARIAN
"ARUS SEARAH"

JAWABLAH!

1. Muatan Listrik sebesar 600 Coulomb mengalir selama 1 menit pada suatu penghantar. Besarnya arus yang mengalir adalah .....ampere

2. Perhatikan rangkaian listrik berikut:

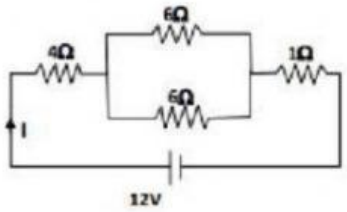

   Besarnya kuat arus I adalah ..... ampere

3. Perhatikan rangkaian listrik berikut:

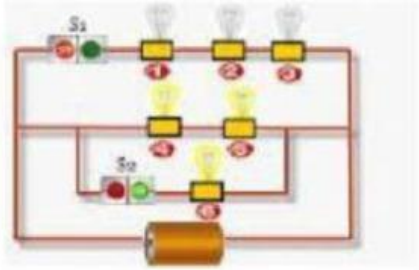

   Jika semua saklar terhubung dan Lampu 2 mati maka lampu yang akan ikut mati adalah .....

4. Sebuah lampu 100 watt dinyalakan selama 12 jam tiap hari, jika harga tiap kWh Rp 1.200,-. Maka rekening listrik dari lampu yang harus di bayar dalam 1 bulan adalah .....Rupiah

5. Sebuah lampu bertuliskan 10 watt , 220 V. Jika Lampu di pasang pada tegangan 110 V, maka daya lampu menjadi .....watt

6. Perhatikan rangkaian listrik berikut ini :

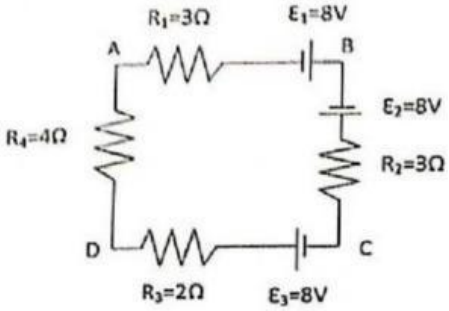

   Besar Arus yang mengalir pada rangkain di atas adalah .....ampere

LIVEWORKSHEETS

7. Perhatikan penunjukan jarum pada alat ukur voltmeter berikut ini:

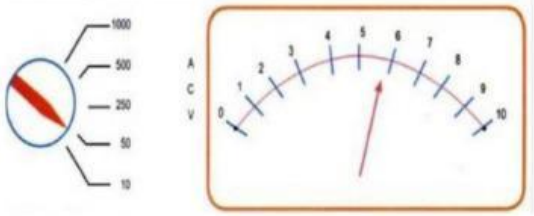

Tegangan yang terukur oleh alat ukur tersebut adalah ..... volt

8. Perhatikan penunjukan alat ukur voltmeter dan ampermeter dari rangkaian berikut:

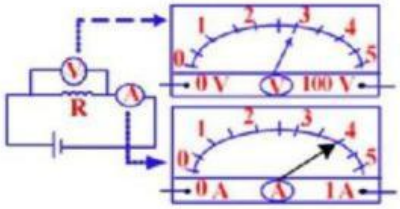

Maka besar hambatan yang pada rangkaian itu adalah ..... ohm

9. Perhatikan Rangkaian berikut :

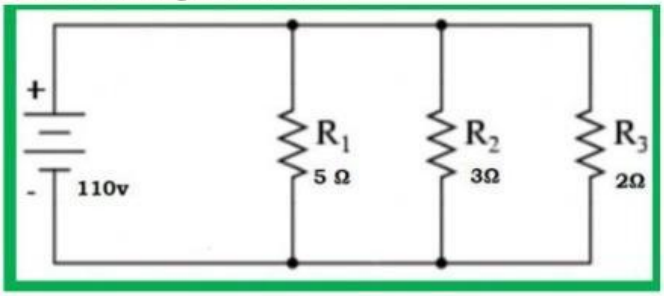

Arus yang mengalir pada rangakaian di atas adalah .....ampere

10. Perhatikan rangkaian berikut:

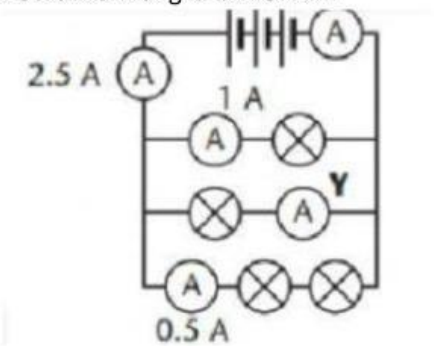

Nilai yang di tunjukan oleh ampermeter Y adalah .....ampere

LIVEWORKSHEETS