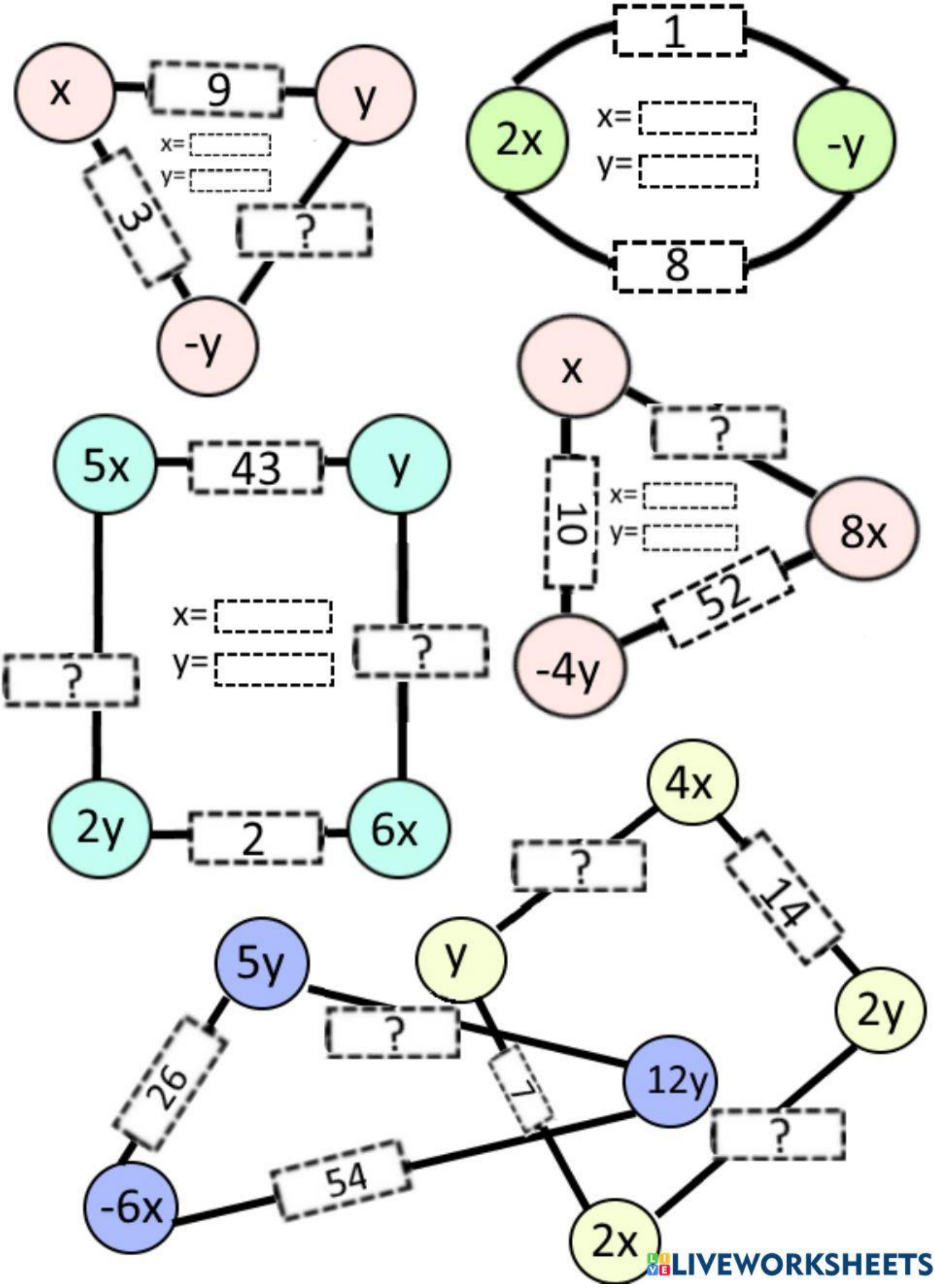
x
9
y
x=
y=
3
?
-y
1
2x
x=
y=
-y
8
x
?
10
x=
y=
8x
52
-4y
5x
43
y
x=
y=
?
?
2y
2
6x
4x
?
14
y
2y
5y
?
12y
26
7
?
-6x
54
2x
LIVEWORKSHEETS