ΤΕΣΤ ΣΤΑ ΚΥΚΛΩΜΑΤΑ-1

ΟΝΟΜΑ	ΕΠΩΝΥΜΟ

ΚΥΚΛΩΜΑΤΑ
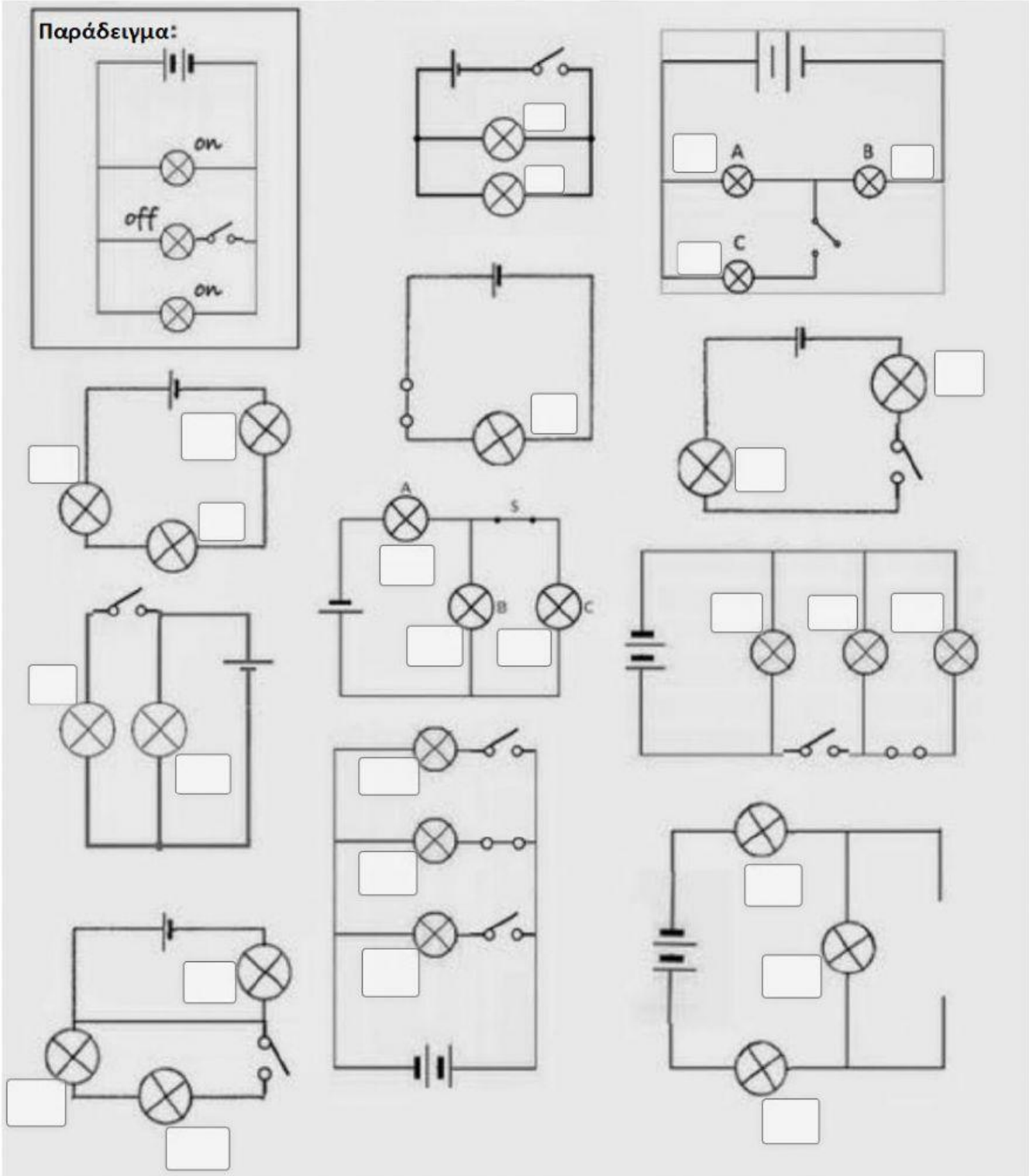
1. **Συμπληρώστε ποιοι λαμπτήρες ανάβουν και ποιοι όχι. ΑΝΑΒΕΙ=ON(ΑΓΓΛΙΚΑ) ΔΕΝ ΑΝΑΒΕΙ=OFF(ΑΓΓΛΙΚΑ)**