Imię i nazwisko …… karta nr 4

1. Wpisz odpowiednio brakujące liczby.

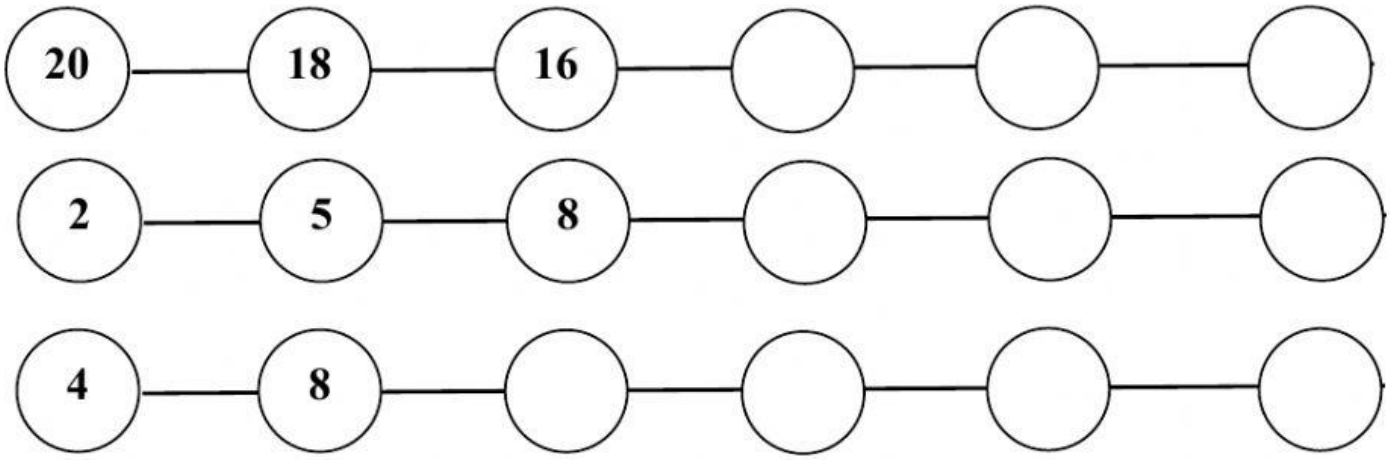

2. Tomek, Kasia i Matylda kupowali swoje ulubione zabawki. Każdy z nich miał na zakupy 15 zł. Przeczytaj ceny zabawek i wykonaj obliczenia.

12 zł

10 zł

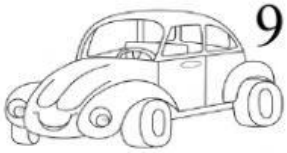

9 zł

Tomek dostał 6 zł reszty. Jaką zabawkę kupił Tomek?

Obliczenie:

Matylda dostała 3 zł reszty. Jaką zabawkę kupiła Matylda?

Obliczenie:

Kasia dostała 5 zł reszty. Jaką zabawkę kupiła Kasia?

Obliczenia:

- Które zabawki kupiły dzieci? Podpisz ilustracje.
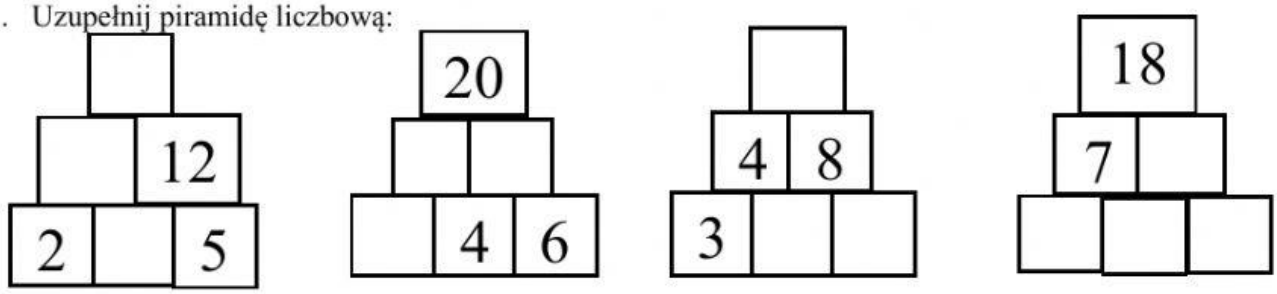
3. Uzupełnij piramidę liczbową: