PRISMAREN ETA PIRAMIDEAREN BOLUMENA

$V = A_{OIN} \times h$

GOGORATU:

Prisma baten bolumena kalkulatzeko 2 pauso jarraitzen dira:

1. Oinarriaren azalera kalkulatzen da.
2. Oinarriaren azalera altuerarekin biderkatzen da.

Kalkulatu prismaren bolumena, pausoz-pauso:

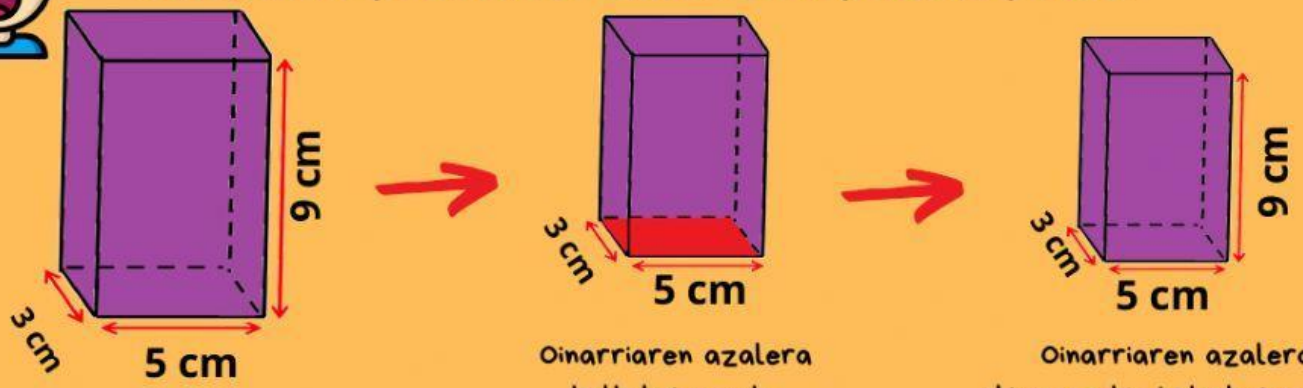

Oinarriaren azalera kalkulatzen da.

_____ cm^2

Oinarriaren azalera altuerarekin biderkatzen da.:

_____ cm^3

Prismaren bolumena: _____ cm^3

$V = \frac{A_{OIN} \times h}{3}$

GOGORATU:

Piramide baten bolumena kalkulatzeko 3 pauso jarraitzen dira:

1. Oinarriaren azalera kalkulatzen da.
2. Oinarriaren azalera altuerarekin biderkatzen da.
3. Aurreko emaitza 3z zatitzen da.

Kalkulatu piramidearen bolumena, pausoz-pauso:

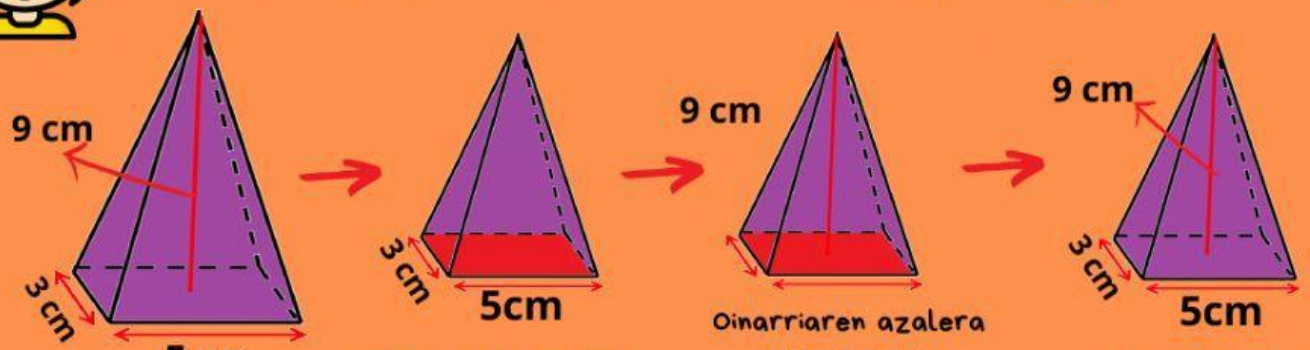

Oinarriaren azalera da:

_____ cm^2

Oinarriaren azalera altuerarekin biderkatzen da:

_____ cm^3

3z zatitzen da:

_____ cm^3

Piramidearen bolumena: _____ cm^3

Prismak eta piramideak oinarri eta altuera bera badituzte, piramidearen bolumena prismaren bolumenaren herena da.

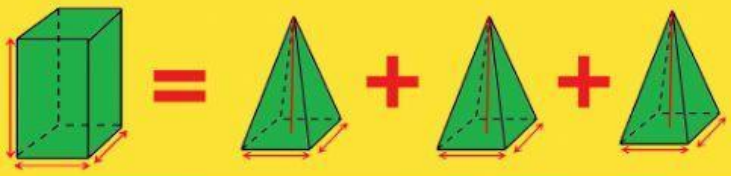

MATEMAGIA PUPPETUZ

Kalkulatu prismaren bolumena:

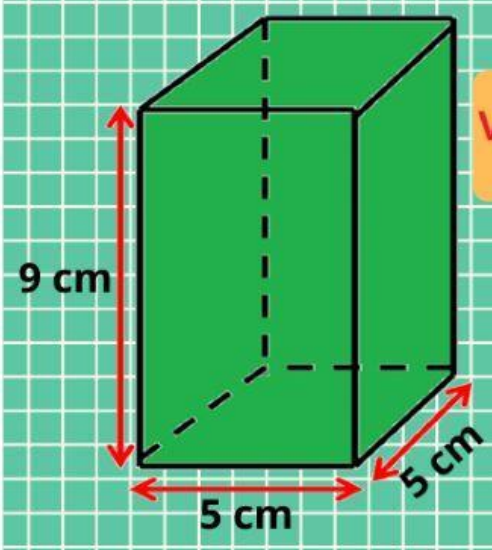

$V = A_{OIN} \times h$

Prismaren bolumena: _____ cm^3

Kalkulatu piramidearen bolumena:

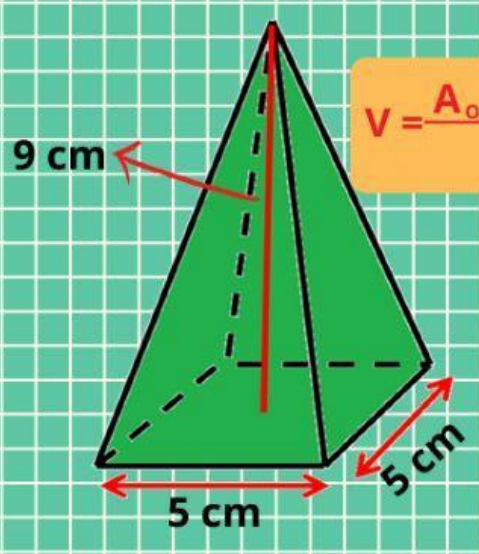

$V = \frac{A_{OIN} \times h}{3}$

Piramidearen bolumena: _____ cm^3

Kalkulatu prismaren bolumena:

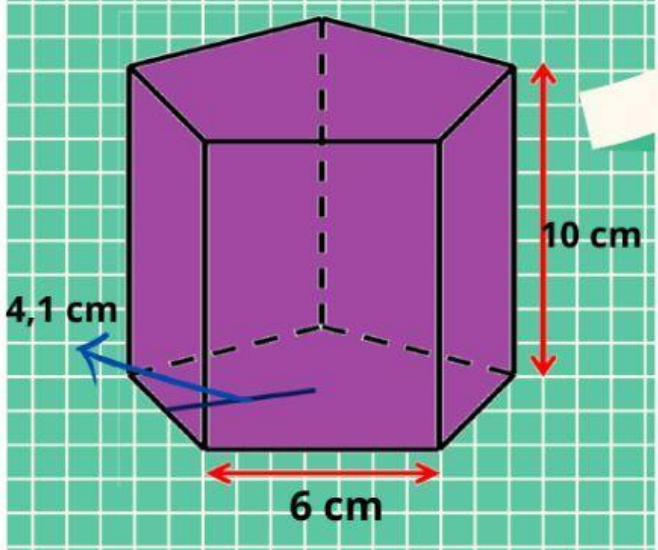

Prismaren bolumena: _____ cm^3

Kalkulatu piramidearen bolumena:

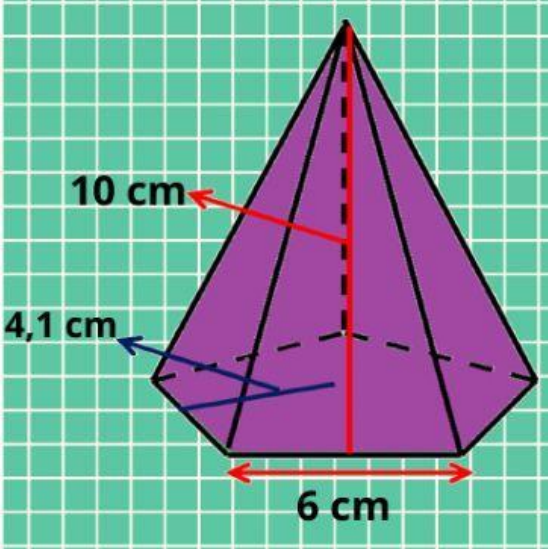

Piramidearen bolumena: _____ cm^3