Hari: _____ Tarikh: _____

Tuliskan perkataan berdasarkan gambar.

roti	batu	susu	bahu	tebu	meja	kuku

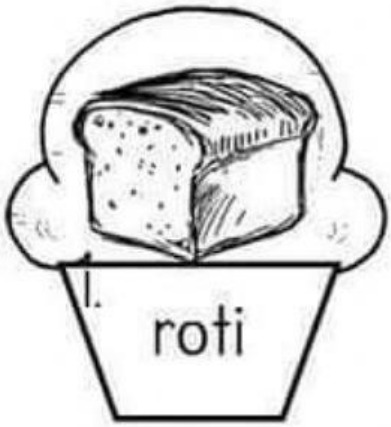

1. roti

2.

3.

4.

5.

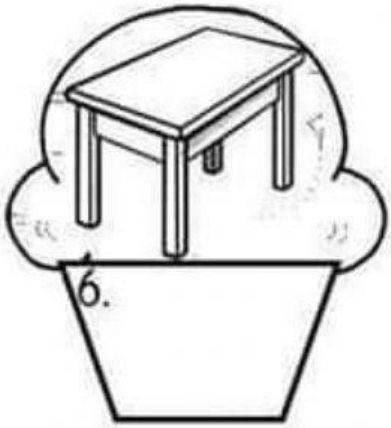

6.

7.