Nom i Cognoms:	Repàs inici curs: Unitat 2 – Semblança i teorema de Tales
Grup:	#Fitxa 2

ins sa palomera

Teorema de Tales (I).

Determina (sense fer servir el regle...) la longitud dels segments desconeguts (?) mitjançant el teorema de Tales.

Arrodoniu les respostes a **1 decimal. Per exemple:** 2,428 cm = 2,4 cm

Després pots comprovar que la solució obtinguda és correcta mesurant el segment, ja que les figures estan a escala 1:1.

a)

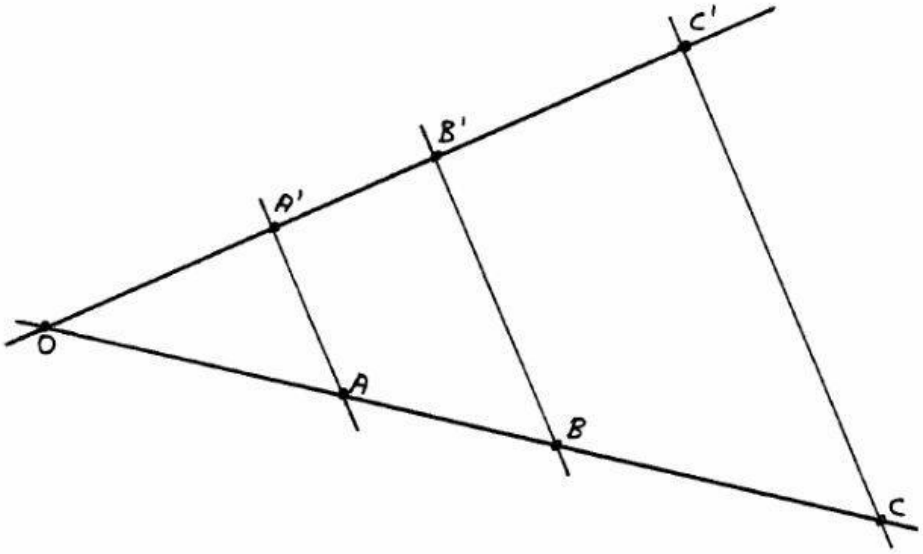

OA = 4,2 cm, AB = 3 cm, OA'= 3,4 cm, OC = 11,9 cm.

A'B'= ? , OC' = ?

b)

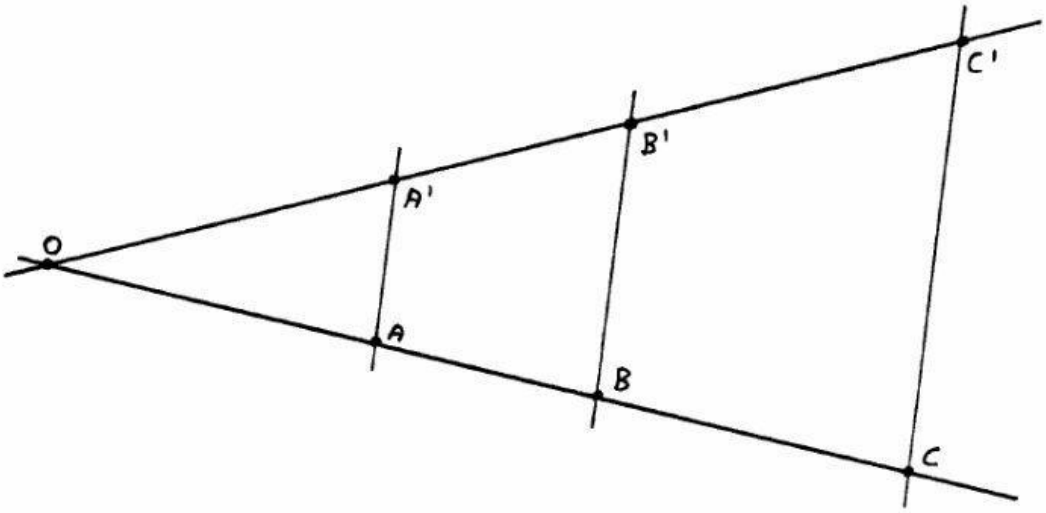

OB = 7,8 cm, OC = 12,3 cm, OB' = 8,3 cm, B'C' = 4,7 cm, OA = 4,7 cm.

OC' = ? , BC = ? , OA' = ?

c)

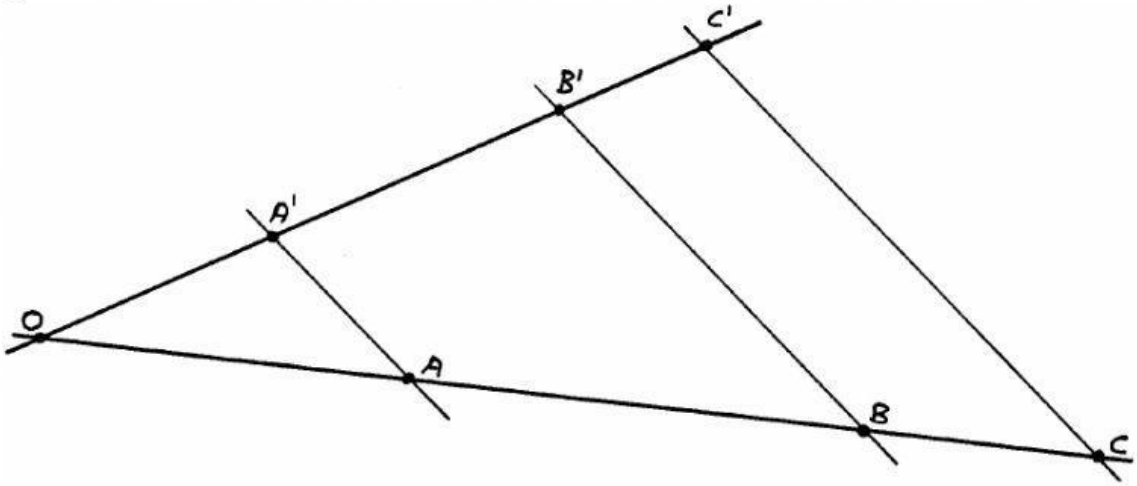

OA' = 3,5 cm, A'B' = 4,3 cm, AB = 6,3 cm, B'C' = 2,2 cm,
OA = ?, BC = ?

d)

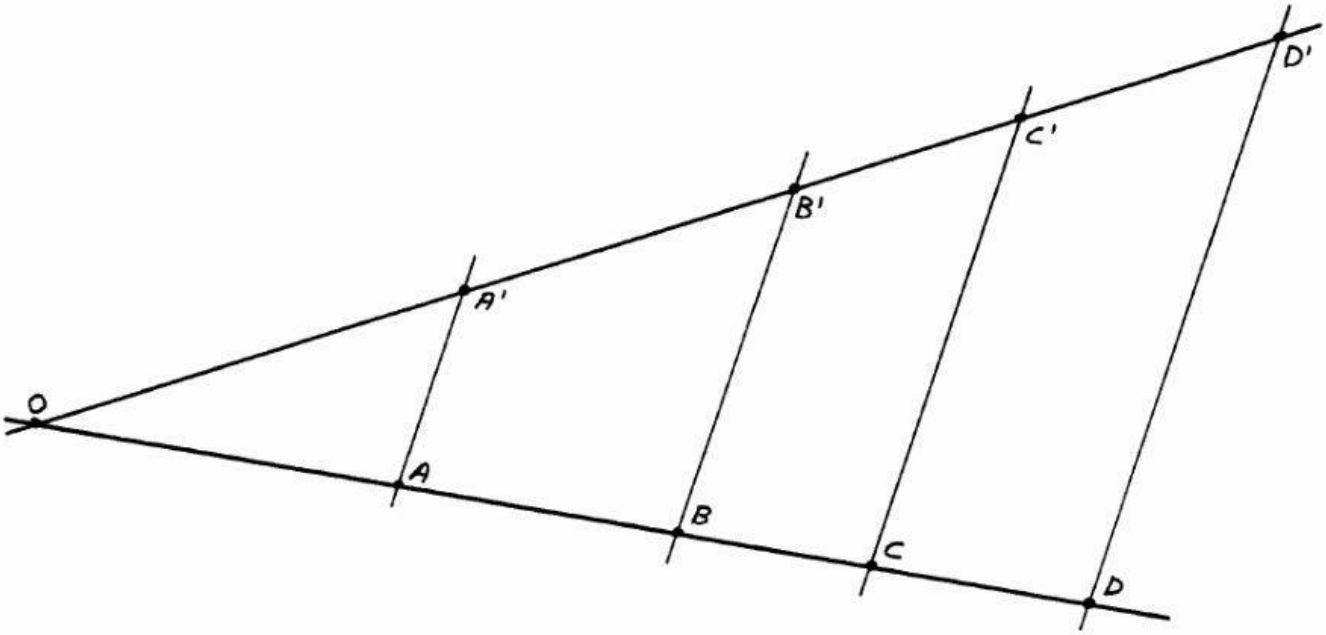

B'D' = 7,1 cm, A'C'= 8,1 cm, AB = 3,9 cm, BD = 5,8 cm,OA = 5,1 cm
OA' = ? , AC = ?, A'B' = ?

Nom i Cognoms:	Repàs inici curs: Unitat 2 – Semblança i teorema de Tales
Grup:	#Fitxa 2

ins sa palomera

e)

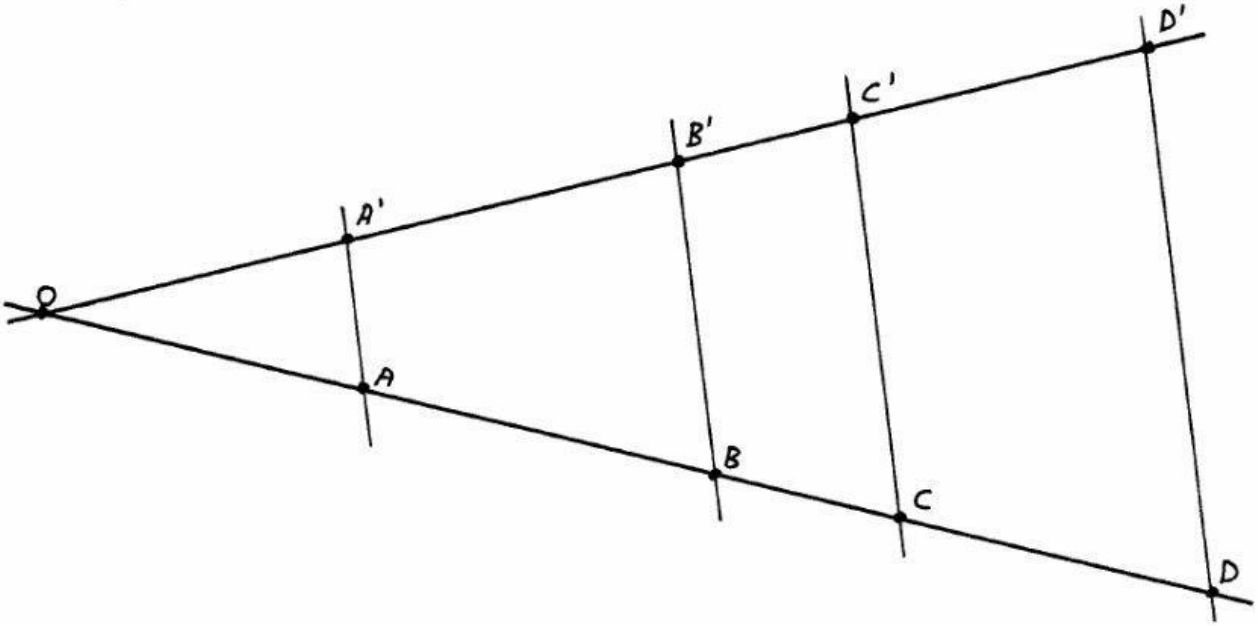

A'C' = 7,2 cm, OA = 4,5 cm, CD = 4,4 cm, B'D' = 6,7 cm, AC = 7,6 cm
OA' = ?, C'D' = ?, BD = ?

f)

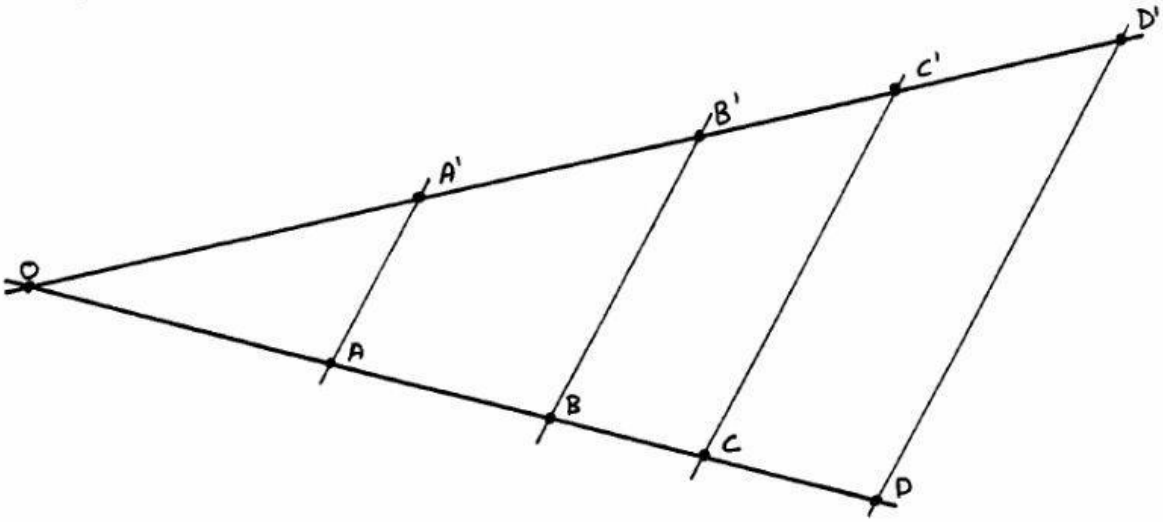

BD = 4,6 cm, AB = 3,1 cm, B'D' = 5,9 cm, OB' = 9,5 cm, CD = 2,4 cm
A'B' = ? , OB = ?, C'D' = ?.