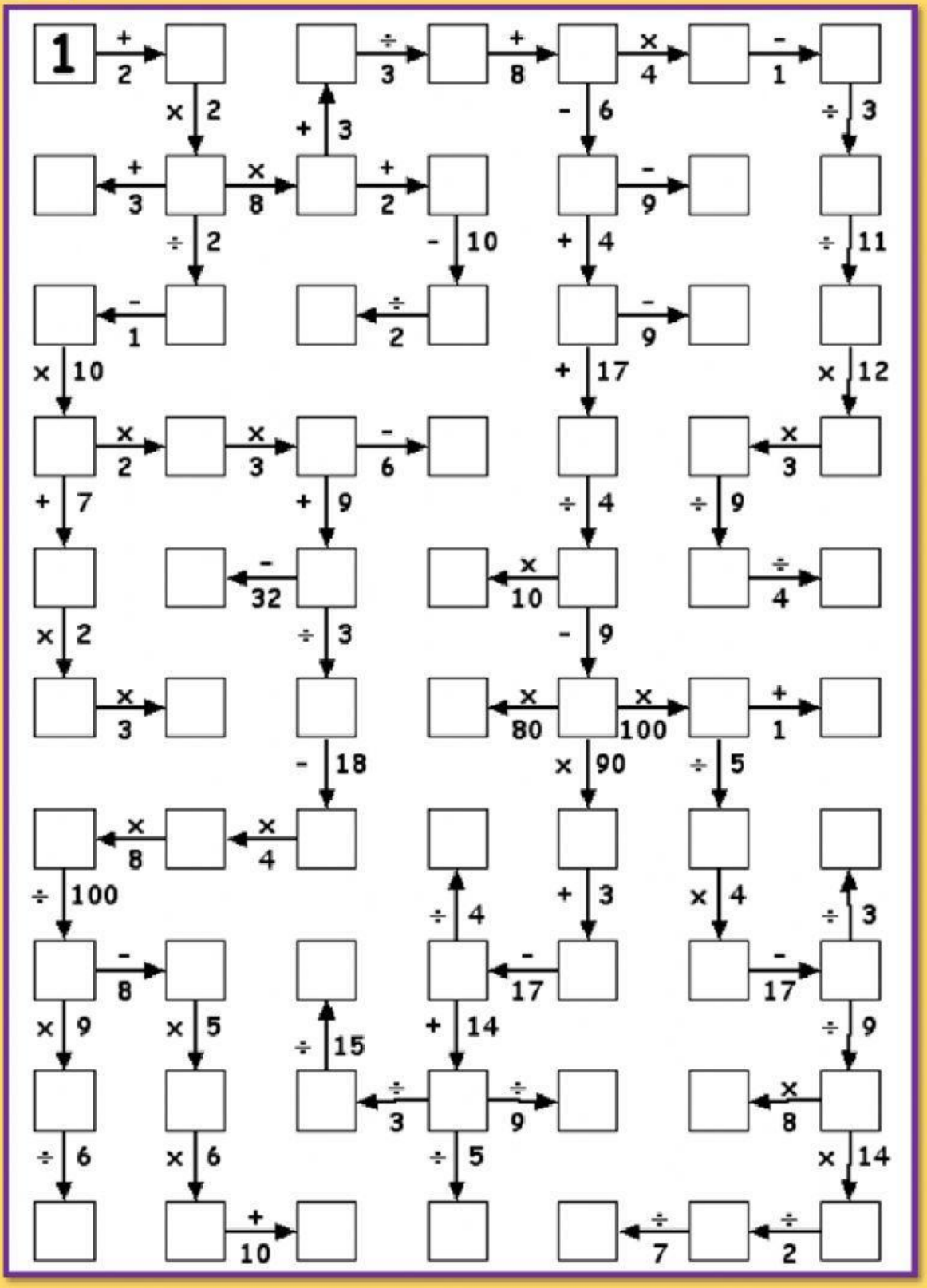N3. SARAI CAPACE DI COMPLETARLO? PROVACI!!!