TAJUK : ASAS BINAAN

Pilih jawapan yang betul berdasarkan gambar bongkah bentuk asas yang diberi. (*klik pada awan)

1.

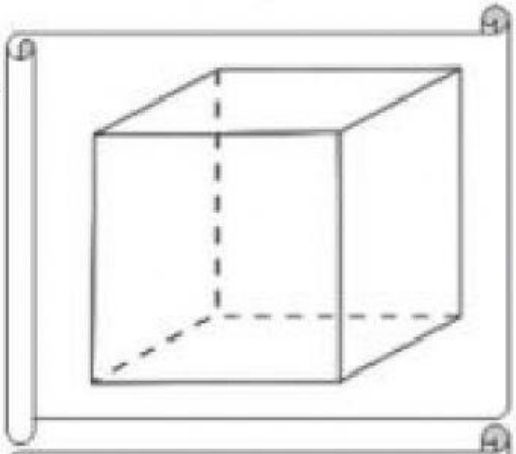

kuboid | Kubus | Prisma | Sfera

2.

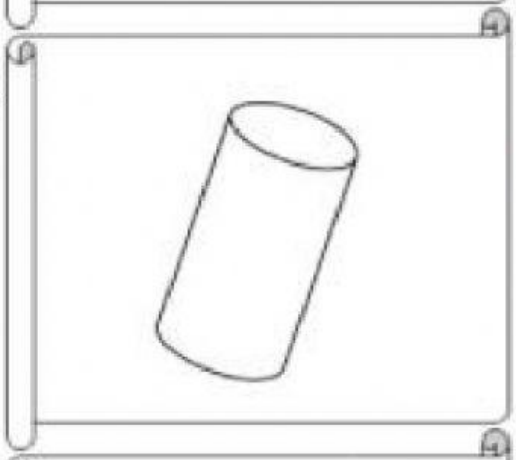

Kon | Kubus | Prisma | Silinder

3.

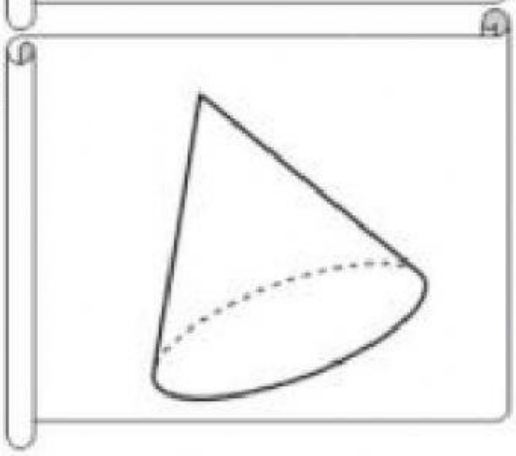

Kon | Kubus | Prisma | Silinder

4.

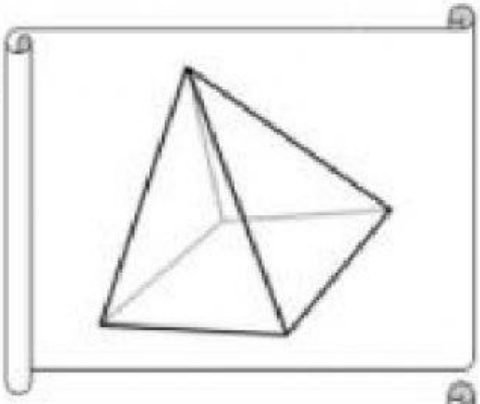

Kon

Prisma

kuboid

Piramid

5.

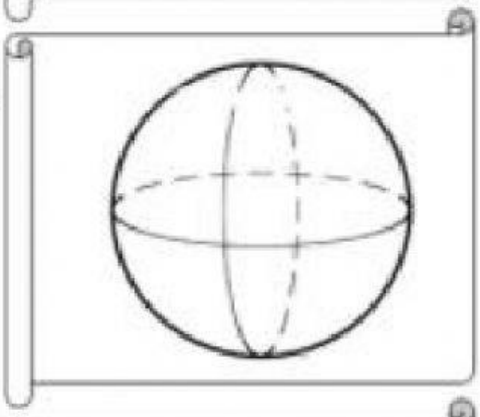

kuboid

Kubus

Sfera

Silinder

2

6.

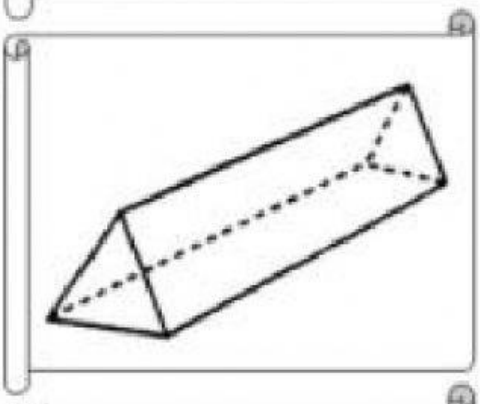

Kon

Prisma

kuboid

Piramid

7.

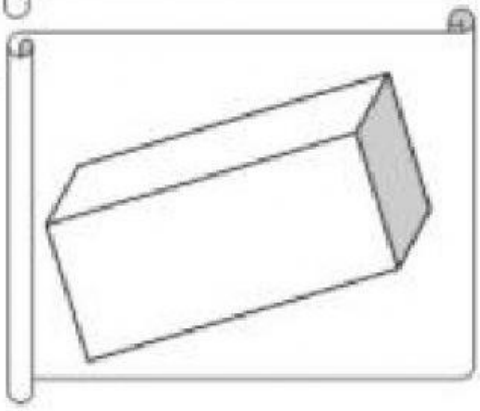

kuboid

Kubus

Sfera

Silinder

2