LUAS PERMUKAAN BANGUN RUANG SISI DATAR GABUNGAN

NAME: _____ CLASS: _____

I. Simaklah video berikut!

II. Kerjakan soal berikut dengan benar!

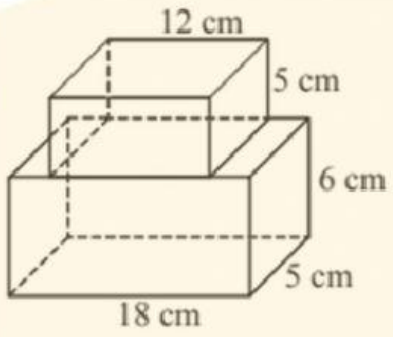

Tentukan luas permukaan dan volumenya?

Jawab :

LIVEWORKSHEETS

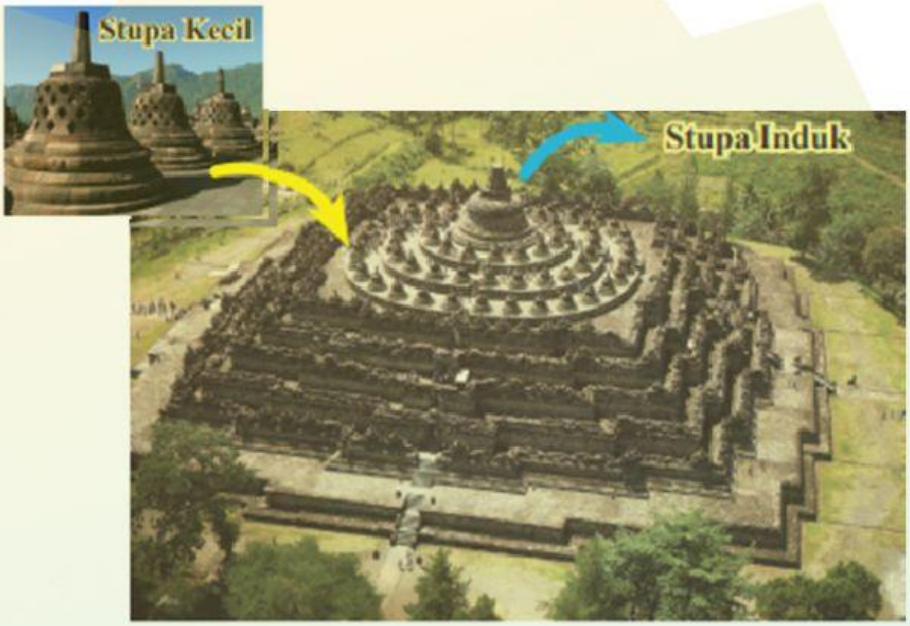

Bangunan Candi Borobudur terdiri atas tiga tingkatan, yaitu Kamadhatu, Rupadhatu, dan Arupadhatu. Arupadhatu merupakan bagian teratas candi yang denah lantainya berbentuk lingkaran. Di atas lantai ini terdapat sejumlah stupa kecil berbentuk lonceng yang disusun dalam tiga teras lingkaran melingkari stupa induk seperti yang ditunjukkan pada gambar.

Jawab :

LIVEWORKSHEETS

Contoh:

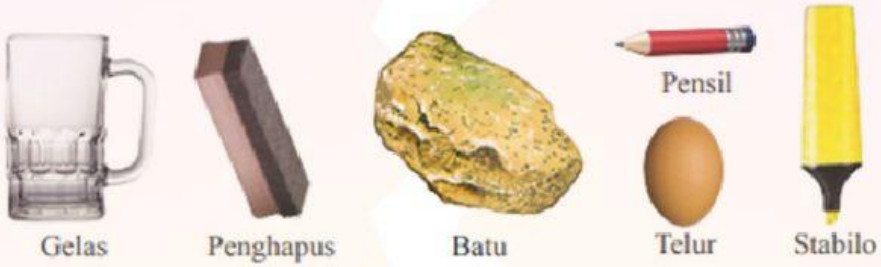

Ambillah enam benda-benda nyata yang ada di sekitar kalian, kemudian ukurlah dan perkirakan luas permukaan dan volumenya

Jawab :

LIVEWORKSHEETS