Latihan 2

Lebar = ℓ

Panjang = p

Bentuk bidang berwarna ungu disamping adalah ....

Rumus mencari luas bidang berwarna ungu disamping adalah ....

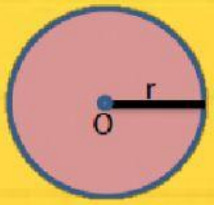

Bentuk bidang disamping adalah ....

Rumus mencari luasnya adalah ....

Rumus mencari kelilingnya adalah ....

Ayo anak-anak amatilah gambar bangun ruang dibawah ini

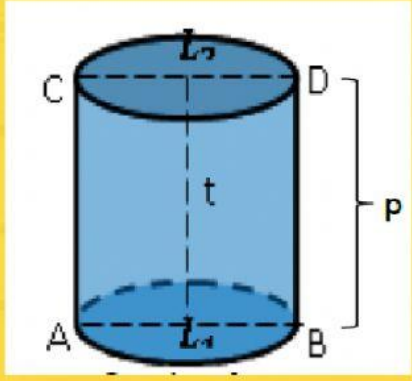

Latihan 3

Bangun ruang disamping disebut bangun ruang?

- Tabung
- Kerucut
- Limas

Ada berapa sisi bangun ruang itu?

- 2
- 3
- Tak Terhingga

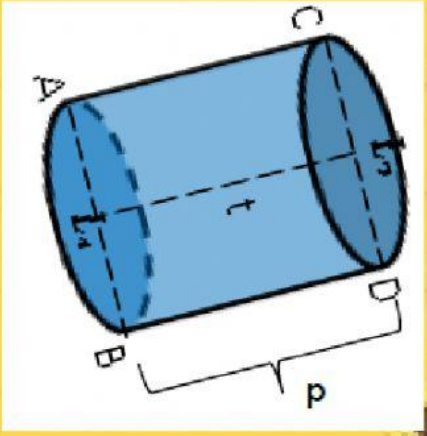

LIVEWORKSHEETS
LIVEWORKSHEETS

Latihan 4

Klik atau sentuh nama bagian tabung dan lepas diatas nomor yang sesuai pada gambar tabung berikut

ALAS TABUNG

TUTUP TABUNG

SELIMUT TABUNG

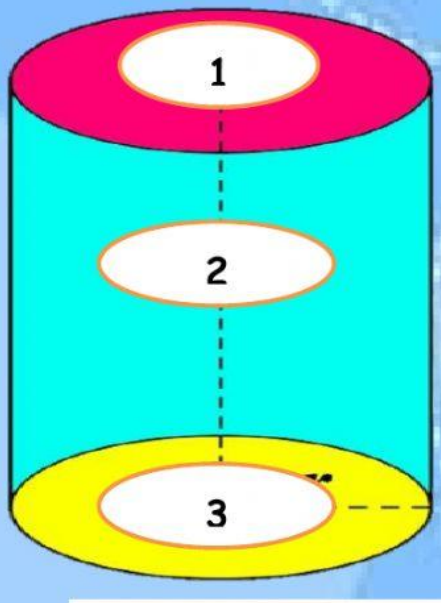

Latihan 5

Perhatikan gambar tabung berikut. Pada pilihan dibawah ini tariklah garis untuk menghubungkan jawaban yang benar

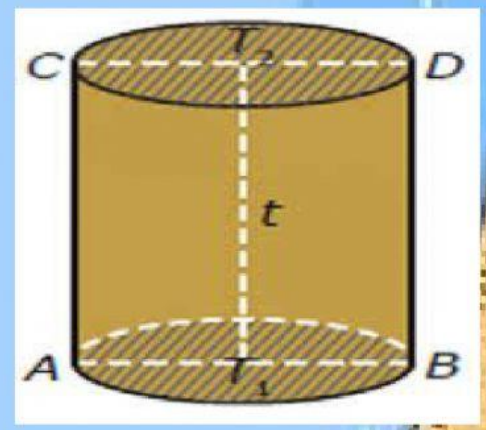

Titik T_2

Titik T_1

Ruas garis AT_1

Ruas garis CD

Ruas garis t

Tinggi

Jari-jari

Titik pusat alas tabung

Titik pusat tutup tabung

Diameter

LIVEWORKSHEETS
LIVEWORKSHEETS

Menemukan rumus luas permukaan Tabung

Perhatikan jaring-jaring tabung disamping

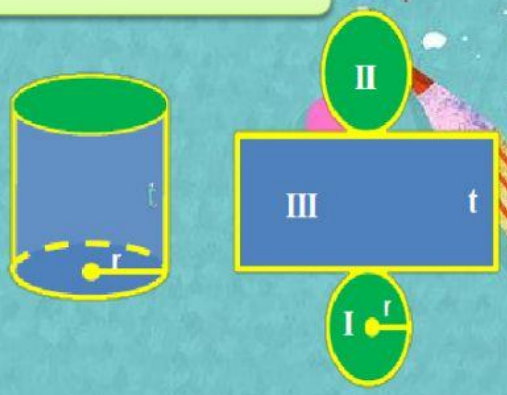

Latihan 6

Untuk menuntun kamu mendapatkan rumus luas permukaan tabung maka jawablah pertanyaan berikut

Ada berapa bangun datar pada jaring-jaring tabung itu? .....

Berbentuk apakah bangun datar I ? .....

Berbentuk apakah bangun datar II? .....

Berbentuk apakah bangun datar III? .....

Latihan 7

Tariklah garis untuk menghubungkan bangun datar dengan rumus luas bangun datar yang benar.

Bangun datar I	πr^2
Bangun datar II	$p \times l = 2\pi r \times t$
Bangun datar III	πr^2

LIVEWORKSHEETS
LIVEWORKSHEETS

Latihan 8

Klik atau sentuh rumus luas dari masing-masing bangun datar penyusun tabung dan lepas diatas kotak sesuai susunan sehingga diperoleh rumus luas permukaan tabung

Jadi, luas permukaan tabung

= luas alas tabung + luas tutup tabung + luas selimut tabung

πr^2 $\quad$ $2\pi r \times t$ $\quad$ πr^2

[ ] + [ ] + [ ]

Latihan 9

Berikan tanda centang dengan mengklik jawaban yang benar

Apa saja yang telah kamu pelajari pada LKPD ini?

- [ ] Luas permukaan tabung
- [ ] volume tabung
- [ ] Luas permukaan kerucut
- [ ] volume kerucut

LIVEWORKSHEETS
LIVEWORKSHEETS