Micro:bit a LED

LED, polarita a správné zapojení ke zdroji

(přenes na správné místo připravené symboly a součástky)

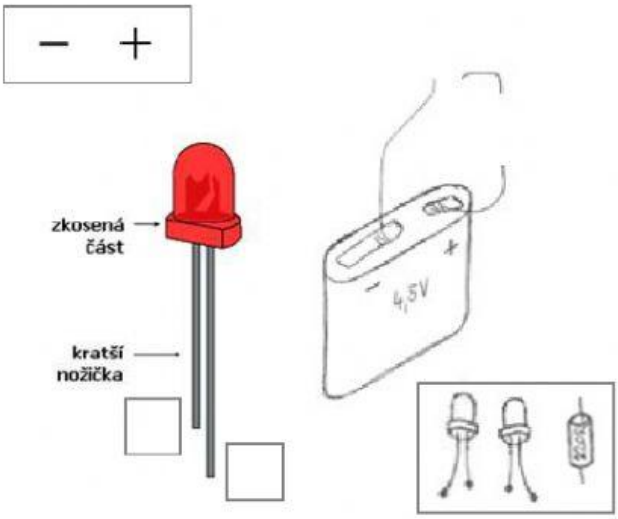

Připojení k Micro:bitu

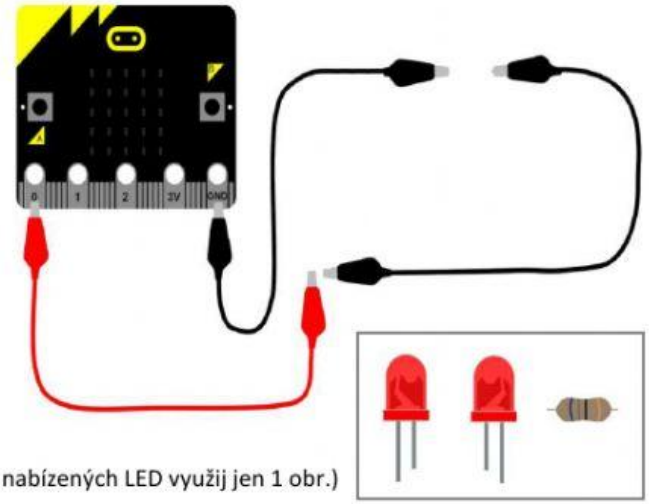

(z nabízených LED využij jen 1 obr.)

Programujeme LED pomocí Micro:bitu

(sestav programy pro blikání LED a svícení po stisku tlačítka)

(po odeslání odpovědí mohou být umístění příkazů vyhodnocena chybně, ale program může být dobře)

-> můžeš požádat o vyhodnocení učitele nebo kamaráda

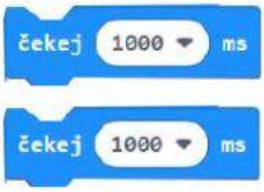

LIVEWORKSHEETS