ชื่อ.....นามสกุล.....ระดับชั้น.....เลขที่.....

ตอนที่ 2 เลือกคำตอบที่ถูกที่สุดเพียงข้อเดียวลงในกระดาษเลือกตอบ

1. ในการเคลื่อนที่ไปยังตำแหน่งต่าง ๆ นั้นสามารถกำหนดลักษณะการเคลื่อนที่ได้เป็นกี่ประเภท

ก. 2 ประเภท ข. 3 ประเภท

ค. 4 ประเภท ง. 5 ประเภท

จากรูปดังกล่าวจงบอกค่าโคออร์ดิเนตต่าง ๆ

แบบ **Absolute Positioning .** จากข้อ 2 - 6

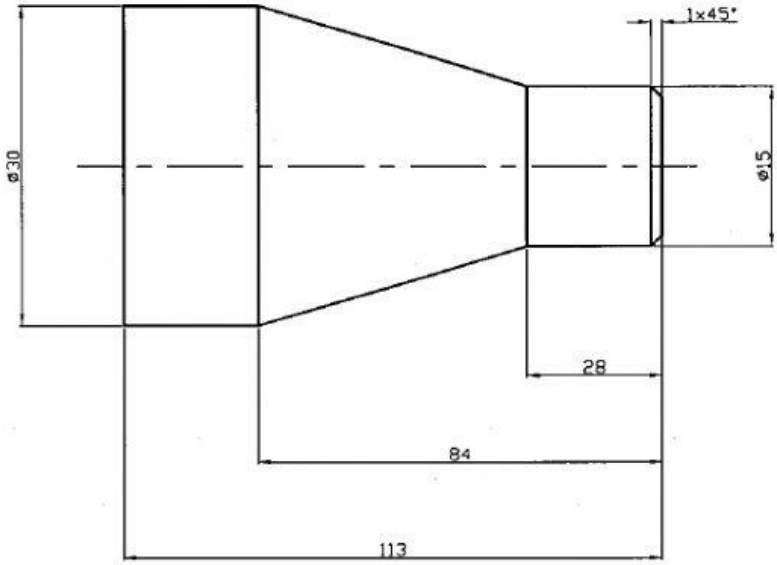

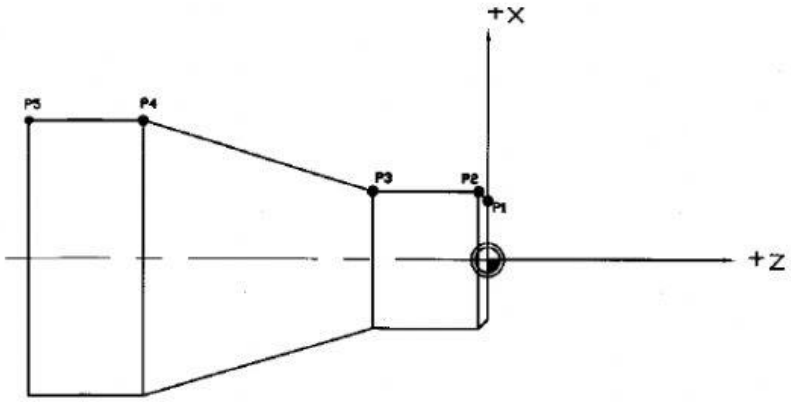

LIVEWORKSHEETS

2. จุด P1 มีค่าโคออร์ดิเนตเท่าไร

ก. X = 6.5 Z = 0.5 ข. X = 13 Z = 0.5

ค. X = 6.5 Z = 0 ง. X = 13 Z = 0

3. จุด P2 มีค่าโคออร์ดิเนตเท่าไร

ก. X = 7.5 Z = 0

ข. X = 15 Z = 0

ค. X = 7.5 Z = 0.5

ง. X = 15 Z = -1

4. จุด P3 มีค่าโคออร์ดิเนตเท่าไร

ก. X = 7.5 Z = 28

ข. X = 7.5 Z = 28

ค. X = 15 Z = -28

ง. X = 7.5 Z = -28

5. จุด P4 มีค่าโคออร์ดิเนตเท่าไร

ก. X = 15 Z = 84

ข. X = 30 Z = - 84

ค. X = 15 Z = -84

ง. X = 30 Z = 84

6. จุด P5 มีค่าโคออร์ดิเนตเท่าไร

ก. X = 30 Z = - 113

ข. X = 15 Z = - 113

ค. X = 30 Z = 113

ง. X = 15 Z = 113

LIVEWORKSHEETS

จากรูปดังกล่าวจงบอกค่าโคออร์ดิเนตต่าง ๆ

แบบ **Incremental Positioning** จากข้อ 7 – 10

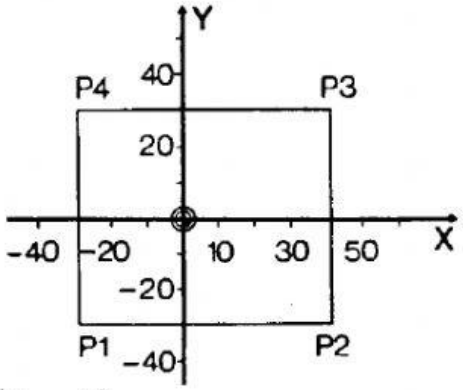

7. จุด P1 มีค่าโคออร์ดิเนตเท่าไร

ก. X = 30 Y = 30

ข. X = -30 Y = 30

ค. X = 30 Y = -30

ง. X = -30 Y = -30

8. จุด P2 มีค่าโคออร์ดิเนตเท่าไร

ก. X = - 70 Y = -60

ข. X = 70 Y = -60

ค. X = -70 Y = 0

ง. X = 70 Y = 0

9. จุด P3 มีค่าโคออร์ดิเนตเท่าไร

ก. X = 60 Y = 0

ข. X = -60 Y = 60

ค. X = 0 Y = 60

ง. X = 0 Y = -60

10. จุด P4 มีค่าโคออร์ดิเนตเท่าไร

ก. X = 70 Y = 0

ข. X = -70 Y = 0

ค. X = 0 Y = 70

ง. X = 0 Y = -70

LIVEWORKSHEETS