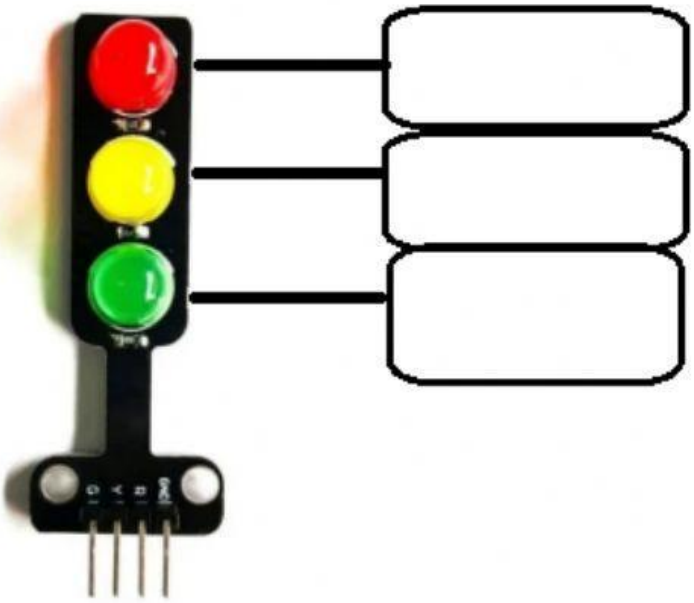

黄色	书包
红色	小猫
绿色	眼睛
颜色	小鱼

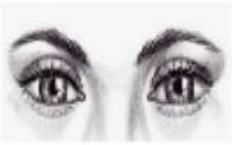

LIVEWORKSHEETS