Nama : _____ Canva _____

Kelas : _____ Canva _____

# SOAL EVALUASI

## MATERI RANGKAIAN LISTRIK ARUS SEARAH

1) Perhatikan pernyataan berikut ini !
   1) Arus listrik timbul akibat adanya beda potensial
   2) Arus listrik mengalir dari potensial rendah kepotensial tinggi
   3) Muatan yang mengalir dalam rangkaian listrikadalah proton
   4) Elektron mengalir dari potensial rendah kepotensial tinggi

   Pernyataan diatas yang tepat ditunjukkan padanomor ….

   A. 1) dan 2)
   B. 1) dan 3)
   C. 1) dan 4)
   D. 2) dan 3)
   E. 2) dan 4)

2. Perhatikan gambar berikut ini !

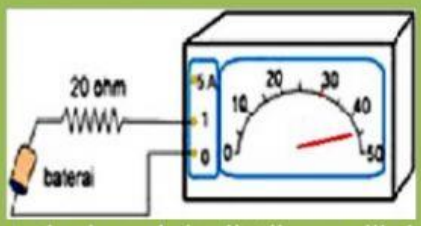


Pada gambar diatas terdapat sebuah rangkaian listrik yang dihubungkan dengan Amperemeter. Jika kuat aruslistrik yang mengalir ditunjukkan pada nilai, amperemeter, besar beda potensial pada rangkaianlistrik tersebut adalah ….

A. 10 volt
B. 18 volt
C. 20 volt
D. 25 volt
E. 45 volt

LIVEWORKSHEETS

3. Berikut adalah hasil pengukuran pada beberapa komponen listrik, Perhatikan grafik hubungan antara beda potensial $\boxed{(V)}$ terhadap kuat arus $\boxed{(I)}$ pada tiap-tiap hambatan berikut!

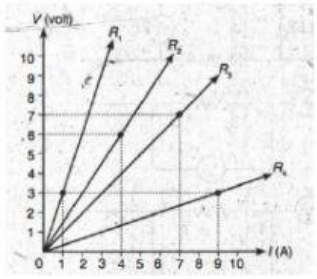


Dari grafik diatas dapat disimpulkan bahwa?

a. R1<R2,R3,R4
b. R3<R4<R2<R1
c. R4>R2>R1>R3
d. R4<R3<R2<R1
e. R2<R4<R3<R1

4. Anto sedang merangkai rangkaian listrik arus searah (DC) seperti pada gambar dibawah,lampu yang dipakai anto identik dan sekring nya memiliki batas 0,4 A,

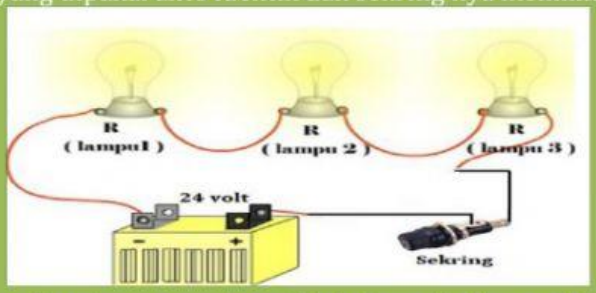


Tiba tiba lampu $R_2$ putus, sementara tidak tersedia lampu lain, hanya ada beberapa hambatan dengan ukuran sebagai berikut.

| Resistor | Nilai Hambatan | Jumlah |
|---|---|---|
| A | 47 Ω | 5 buah |
| B | 51 Ω | 5 buah |
| C | 100 Ω | 4 buah |

Agar dua lampu tersisa dapat menyala normal seperti semula maka langkah yang dapat dilakukan untuk mengganti lampu yang putus dengan membuat rangkaian resistor yang tepat adalah....

LIVEWORKSHEETS

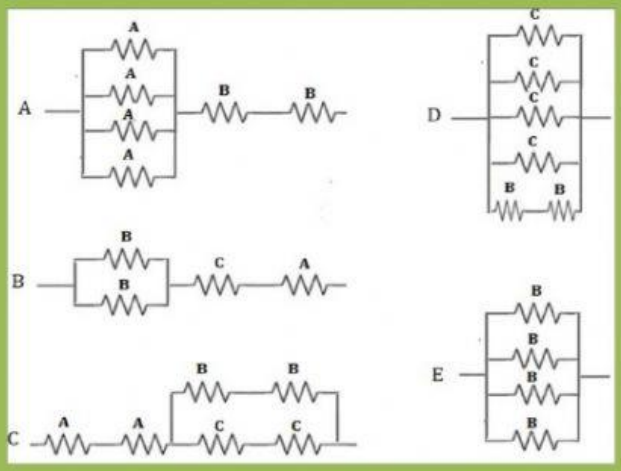


LIVEWORKSHEETS

.....

LIVEWORKSHEETS