E-LKPD BUSANA INDUSTRI

ANALISIS PEMBUATAN KEMEJA SECARA MANUAL

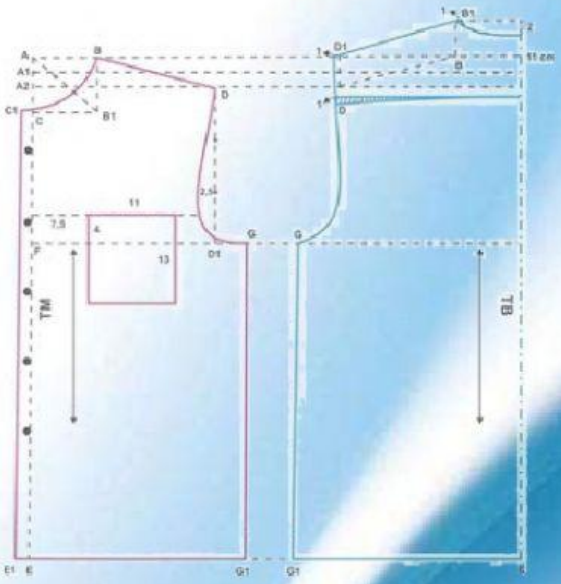

NAMA :

NO. ABSEN :

KELAS :

Di Susun Oleh :

Silvia Damayanti

SMK Tata Busana

XI

LIVEWORKSHEETS

PETUNJUK PEMBELAJARAN

1.Berdoalah sebelum mengerjakan tugas

2.Tulislah nama pada kolom yang tersedia

3.kerjakan soal dengan cermat dan bertanggung jawab

4.Tekan FINISH jika sudah selesai mengerjakan soal

LIVEWORKSHEETS

Apa itu Kemeja?

1. Kompetensi Dasar (KD)

3.10 Menganalisis pembuatan pola kemeja secara manual
4.10 Membuat pola kemeja secara manual

2. Indikator Pencapaian Kompetensi (IPK)

Pengetahuan :

3.10.1 Menjelaskan pengertian kemeja
3.10.2 Menjelaskan Jenis-jenis kemeja
3.10.3 Menentukan alat yang dipergunakan dalam pembuatan pola kemeja secara manual.
3.10.4 Menguraikan prosedur pembuatan pola kemeja secara manual.

Keterampilan :

4.10.1 Menyiapkan tempat kerja, alat yang digunakan dalam pembuatan kemeja
4.10.2 Membuat kemeja sesuai desain sesuai kriteria hasil dengan mentaati prosedur dan K3.

3. Tujuan Pembelajaran

Melalui pembelajaran dengan menggunkan E-LKPD,Siswa diharapkan mampu:

Pengetahuan :

1.Siswa dapat mendeskipsikan pengertian kemeja dengan baik.
2.Siswa mampu membedakan jenis-jenis kemeja dengan benar.
3.Siswa mampu memberi contoh 9 alat yang dipergunakan dalam pembuatan pola kemeja.
4.Siswa mampu menguraikan prosedurpembuatan pola kemeja.

Keterampilan :

1.Siswa dapat terampil menyiapkan alat untuk membuat pola kemeja secara manual.
2.Siswa dapat mempraktikkan cara pembuatan pola kemeja secara manual dengan benar serta mentaati prosedur dan K3.

LIVEWORKSHEETS

Ringkasan Materi

Kemeja adalah pakaian dengan ciri khas berkerah, memiliki lengan pendek atau panajng bermanset, berkancing dari atas samapai bawah dan beberapa memiliki salah satu saku atau kedua sisinya.

A. Jenis-jenis Kemeja

1.Kemeja formal

Kemeja formal adalah kemeja jenis ini sering dipakai untuk acara formal atau resmi. pemilihan bahan sebelum membuanya penting untuk dipilih. Bahan terbaik adalah yang tidak mudah kusut sehingga penampilan tetap rapi.

2.Kemeja casual

Kemeja Casual adalah mulai dari bahan dan corak, kemeja ini memiliki banyak pilihan. Jenis kemeja ini memiliki karakteristik tersendiri. seringkali pemakaiannya tidak dikancingkan sampai atas dan tidak cocok untuk dipakaikan dasi.

B.Bagian Kemeja

Ada beberapa bagian-bagian kemeja yaitu, Kerah, Lengan, Saku, Manset, Placket, Sleveplacket,Yoke, Pleat.

C.Alat yang dipergunakan dalam membuat pola

Dalam membuat pola secara manual terdapat beberapa alat dan bahan yang harus disediakan yaitu :

- Hvs
- Doorslag
- Pensil
- Bolpoin
- Pensil merah biru
- Penghapus
- Penggaris
- Rol siku dan panggul
- Skala

LIVEWORKSHEETS

SIMAKLAH VIDEO BERIKUT DENGAN SEKSAMA

- Tulislah Kesimpulan dari video tentang pengertian kemeja!
- Kemaja terdapat dua jenis yatu kemeja formal dan kemeja non formal dari kedua jenis kemeja tersebut coba anda Jelaskan perbedaannya!

LIVEWORKSHEETS

SIMAKLAH VIDIO BERIKUT DENGAN SEKSAMA

Dari vidio diatas kerjakan pola badan kemeja ,pola lengan, pola manset, pola kerah dengan skala 1:4 sesuai prosedur yang telah berikan!

LIVEWORKSHEETS

Silahkan letak pola yang sudah kalian gambar di foto dan di scan dengan jelas !

LIVEWORKSHEETS

TUGASKU

A.PILIHAN GANDA

1.Pakaian dengan ciri khas berkerah, memiliki lengan pendek atau panajng bermanset, berkancing dari atas samapai bawah dan beberapa memiliki salah satu saku atau kedua sisinya adalah .....

a.Kemeja casual c.Kemeja

b.Kemeja Formal d.Kaos

2.Pada pembuatan pola kemeja terdapat prosedur pembuatannnya. Perhatikan langkah-langkah dalam membuat pola kemeja secara manual berikut ini.

1) Membuat pola
2) Menyediakan ukuran
3) Mempersiapkan peralatan
4) Mempersiapkan desaian
5) Menyediakan pola
6) Membeli peralatan

Yang merupakan langkah-langkah dalam membuat pola kemeja secara manual adalah .....

a. 6,4,1,2 c. 4,3,2,1

b. 3,2,2,3 d.4,3,1,5

3.Kemeja merupakan pakaian yang terdiri dari beberapa 7 bagian yang menjadi ciri khas.Bagian-bagian kemeja di bawah ini adalah,kecuali .....

a.Kerah, Lengan, Saku,

b.Manset, Placket, Sleve placket,

c.Yoke, Pleat,saku

d.Placket,kancing,resleting

LIVEWORKSHEETS

B.DRAG AND DROP

4.Isilah nama bagian-bagian kemeja pada kotak sesuai nomor diatas!

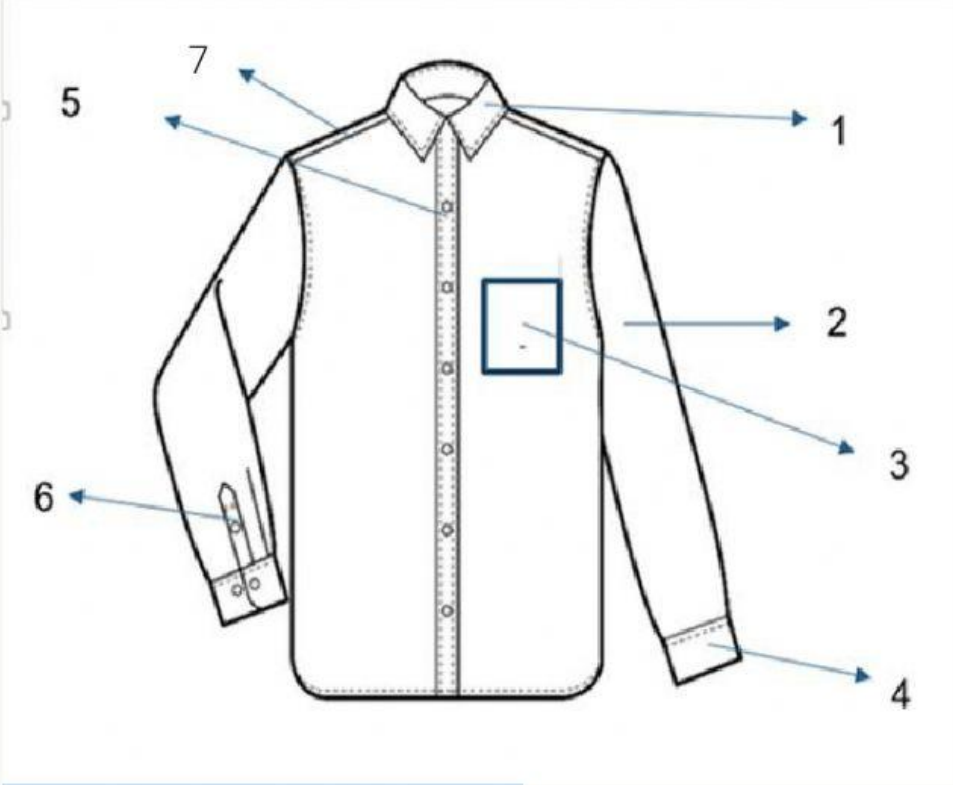

1

2

3

4

5

6

7

LIVEWORKSHEETS