1. **Llegeix atentament el text, fes l'exercici proposat i respon les preguntes:**

> *"Tots els instruments musicals estan formats bàsicament per 3 elements: el* ***generador de vibració, la caixa de ressonància i l'estructura****.*
>
> *El* ***generador de vibració*** *és l'element elàstic que genera la vibració inicial que produirà el so que escoltarem. Recorda que si no hi ha vibració, no hi ha so.*
>
> *La* ***caixa de ressonància*** *té la funció d'amplificar el so produït per el generador de vibració.*
>
> *Finalment l'****estructura*** *consta de tots els components mecànics de l'instrument que no projecten cap so sinó que serveixen per assegurar el correcte funcionament i la seva adequació a l'anatomia del músic."*

- Observa bé la lira, la guitarra i la timbala.

  - Posa el nom a sota de cada un

  - Uneix amb ratlles on es troben el generador de vibració, la caixa de ressonància i l'estructura.

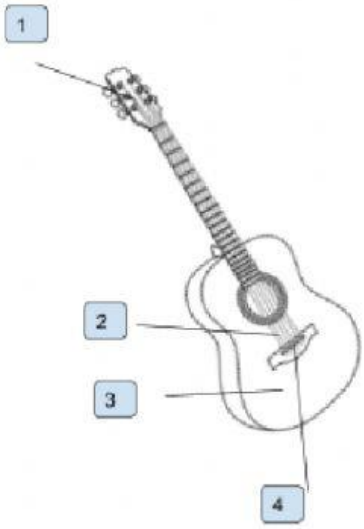

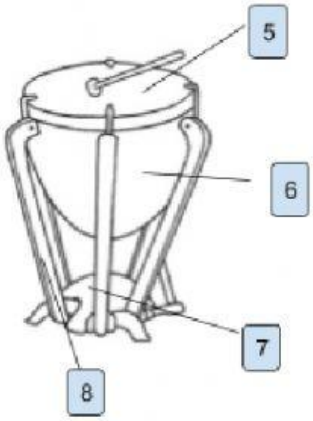

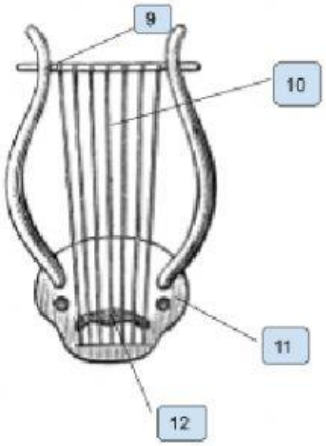

Generador vibració	**Generador vibració**	**Generador vibració**
Caixa ressonància	**Caixa ressonància**	**Caixa ressonància**
Estructura	**Estructura**	**Estructura**

LIVEWORKSHEETS

- **Respon les preguntes a partir del text anterior:**

  - Què és el generador de vibració?

  - Per què serveix la caixa de ressonància?

  - Per a què serveix l'estructura?

LIVEWORKSHEETS