Phiếu bài tập tuần 21

Bài 1: Cùng giải bài toán với Thầy Cú Mèo nào:

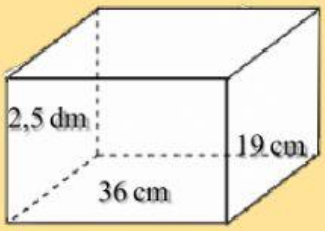

Diện tích xung quanh hình hộp chữ nhật là:

A. 216 cm^2

B. 270 cm^2

C. 275 cm^2

D. 2,75 cm^2

Bài 2: Hãy điền vào chỗ trống:

Hình hộp chữ nhật có chiều dài 23dm, chiều rộng 16 dm và chiều cao 11,5dm. Diện tích toàn phần của hình hộp là.....dm^2

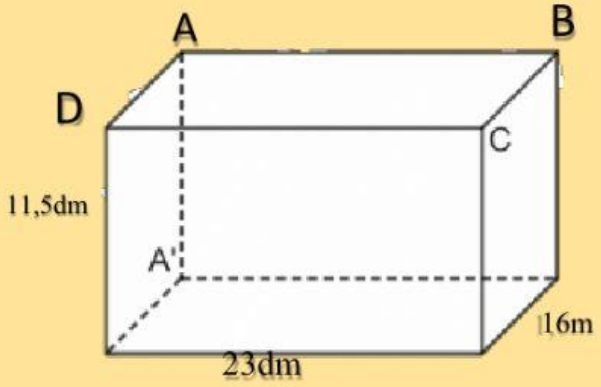

LIVEWORKSHEETS
LIVEWORKSHEETS