Liveworksheet 数学练习：

姓名：　　班级：5Z　　日期：7/2/2022

1）

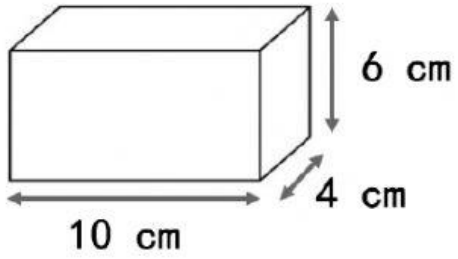

体积：_____cm^3

2）

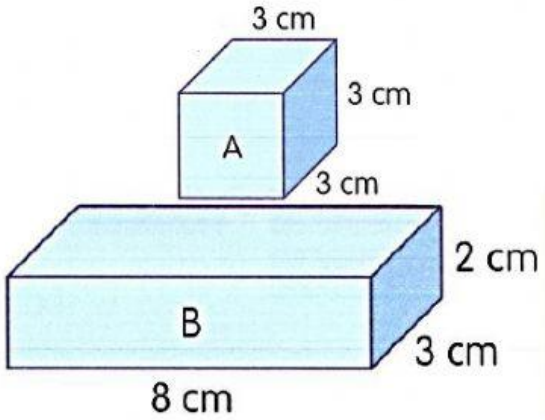

体积：_____cm^3

3）

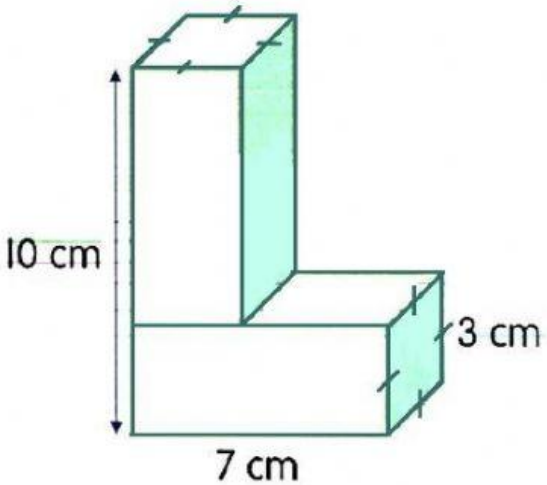

体积：_____cm^3

4）

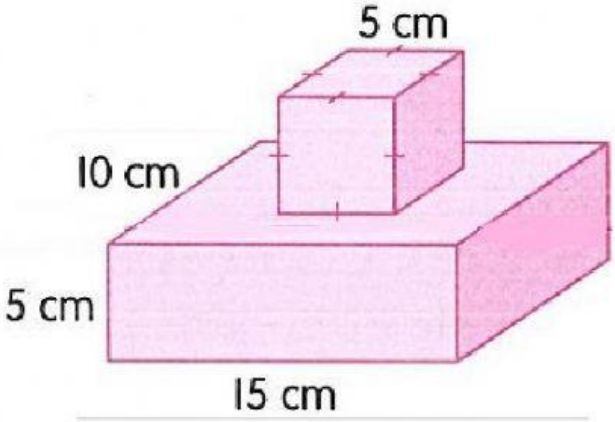

体积：_____cm^3

LIVEWORKSHEETS