แบบฝึกหัดเก็บคะแนนท้ายบทที่ 5

ชื่อ - สกุล ..... เลขที่ .....

ตอนที่ 1 เติมคำเหล่านี้ลงในช่องว่างให้ถูกต้อง

การผสมสลับ	การผสมกลับ
เกรเกอร์ เมนเดล	ลักษณะจำกัดเฉพาะเพศ
Multiple Alleles	Pedigree
ยีนบนโครโมโซมเพศ	Polygene
เด่นร่วม/ข่มร่วม	ลักษณะที่เพศมีอิทธิพล

1. บิดาแห่งพันธุศาสตร์ คือ .....
2. การนำลูกรุ่น F1 กับพ่อแม่ เรียกว่า .....
3. สิ่งมีชีวิตที่เป็น heterozygote สามารถแสดงลักษณะของแอลลีลทั้งสองรูปแบบ คือ .....
4. ลักษณะที่ควบคุมด้วยยีน มากกว่า 1 คู่ เรียกว่า .....
5. ลักษณะที่แสดงออกไม่เท่ากันในแต่เพศ เรียกว่า .....
6. ลักษณะที่ถูกจำกัดให้แสดงออกในเพศใดเพศหนึ่งเท่านั้น เรียกว่า .....
7. โรคฮีโมฟีเลีย โรค G-6-PD เป็นตัวอย่างของ .....
8. แผนภาพแสดงการถ่ายทอดลักษณะทางพันธุกรรมของคนในครอบครัว เรียกว่า .....

LIVEWORKSHEETS

ตอนที่ 2 ให้นักเรียนอ่านสถานการณ์เหล่านี้และตอบคำถามให้ถูกต้อง

แผนผังพงศาวลีแสดงลักษณะของโรคธาลัสซีเมีย กำหนดให้ A แทนแอลลีลเด่นของลักษณะปกติ และ a แทนแอลลีลด้อยของโรคธาลัสซีเมีย

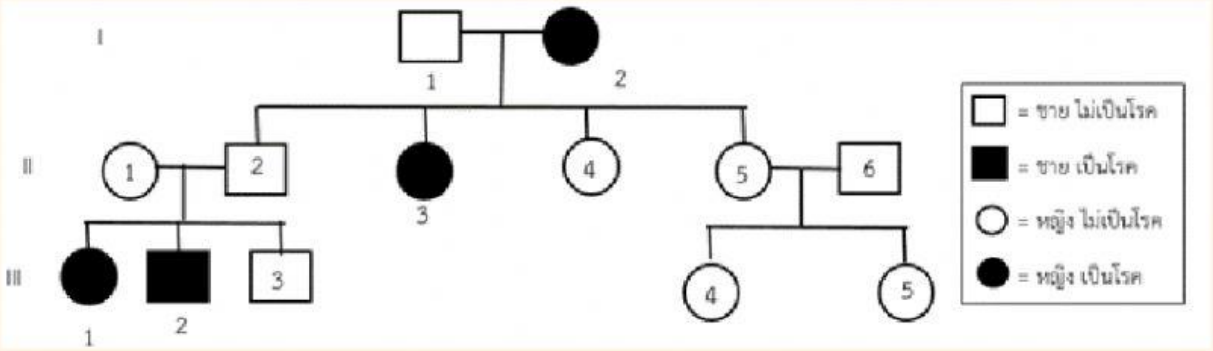

ตากับหลานสาว	ไม่เป็นโรคผิวเผือก	โครโมโซมร่างกาย
AA หรือ Aa	50 %	ข่มสมบูรณ์
โครโมโซมเพศ	100 %	25 %

1. บุคคลในตำแหน่ง I-1 และ III-4 มีความสัมพันธ์ทางเครือญาติแบบใด .....
2. บุคคลในตำแหน่ง III – 4 มีจีโนไทป์คือ .....
3. บุคคลในตำแหน่ง III – 4 มีฟีโนไทป์คือ .....
4. หาก III - 1 แต่งงานกับชายที่เป็นพาหะของโรคธาลัสซีเมีย ลูกมีโอกาสเป็นโรคธาลัสซีเมียกี่ % .....
5. หาก II - 4 ไม่เป็นพาหะของโรคธาลัสซีเมียแต่งงานกับชายที่ไม่เป็นธาลัสซีเมีย มีจีโนไทป์คือ AA ลูกมีโอกาสจะไม่เป็นโรคธาลัสซีเมียกี่ % .....
6. โรคธาลัสซีเมียเป็นยีนด้อยอยู่บน.....
7. โรคธาลัสซีเมียมีการข่มกันของแอลลีลแบบ .....

LIVEWORKSHEETS