ชื่อ..... เลขที่ ..... ม.5/.....

แบบฝึกหัด 3.1

1. จากรูปที่กำหนดให้ต่อไปนี้ จงบอกพิกัดของจุดต่างๆ ให้ถูกต้อง

1) ให้ F มีพิกัด (2, 5, 4)

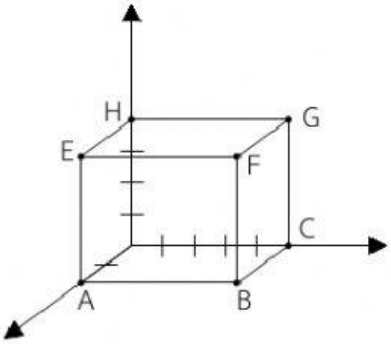

พิกัดของจุด A คือ .....

พิกัดของจุด B คือ .....

พิกัดของจุด C คือ .....

พิกัดของจุด E คือ .....

พิกัดของจุด F คือ .....

พิกัดของจุด G คือ .....

พิกัดของจุด H คือ .....

2)

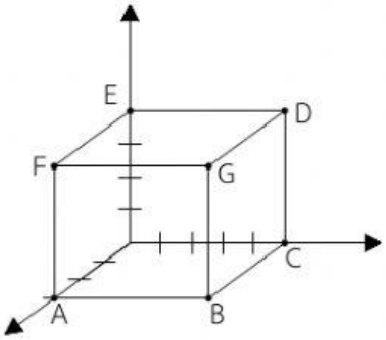

พิกัดของจุด A คือ .....

พิกัดของจุด B คือ .....

พิกัดของจุด C คือ .....

พิกัดของจุด D คือ .....

พิกัดของจุด E คือ .....

พิกัดของจุด F คือ .....

พิกัดของจุด G คือ .....

3)

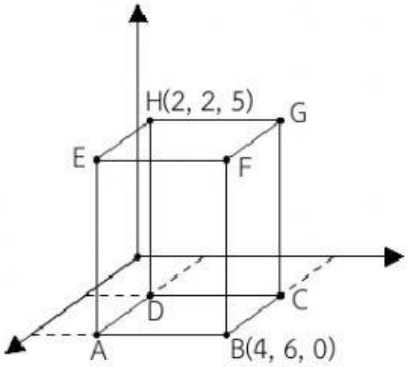

พิกัดของจุด A คือ .....

พิกัดของจุด C คือ .....

พิกัดของจุด D คือ .....

พิกัดของจุด E คือ .....

พิกัดของจุด F คือ .....

พิกัดของจุด G คือ .....

4) ให้จุด F มีพิกัด (3, 5, 3)

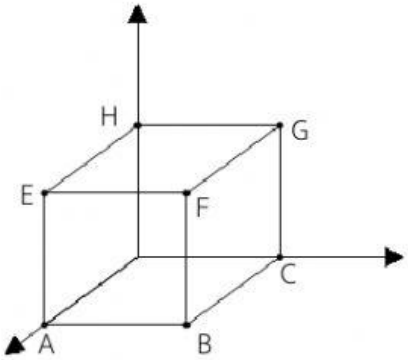

พิกัดของจุด A คือ .....

พิกัดของจุด B คือ .....

พิกัดของจุด C คือ .....

พิกัดของจุด E คือ .....

พิกัดของจุด G คือ .....

พิกัดของจุด H คือ .....

LIVEWORKSHEETS