BÀI 16
HÔ HẤP TẾ BÀO

Enzim → Năng lượng ATP

I. KHÁI NIỆM

Nguyên liệu:

Sản phẩm tạo ra:

Hô hấp tế bào là:

Vị trí xảy ra:

PTTQ:

II. CÁC GIAI ĐOẠN TRONG HÔ HẤP

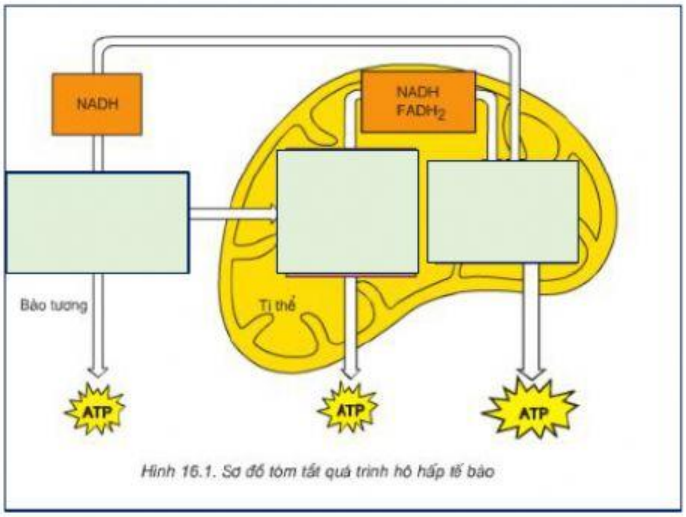

Hình 16.1. Sơ đồ tóm tắt quá trình hô hấp tế bào

Đường phân

Chu trình Kreb

Chuỗi truyền electron

LIVEWORKSHEETS

hô hấp tế bào

C	D	O	K	O	F	A	D	H	Y	C	C
H	U	J	N	W	K	X	U	M	N	A	H
U	O	P	G	E	A	I	O	N	W	C	U
O	N	D	L	V	X	T	V	A	I	B	T
I	G	M	U	D	E	P	P	D	O	O	R
T	P	J	C	C	T	Y	A	H	A	N	I
R	H	O	O	I	Y	R	T	D	G	D	N
U	A	U	Z	M	L	U	O	G	O	I	H
Y	N	U	O	C	C	V	F	J	O	O	K
E	O	Z	T	O	O	I	W	O	Y	X	R
N	O	D	W	C	A	C	B	W	K	I	E
E	J	X	B	V	P	O	L	G	G	T	B

- Chu trình Kreb
- Axit Pyruvic
- Axetyl CoA
- NADH
- FADH 2
- Chuỗi truyền E
- Đường phân
- Glucozo
- Nước
- ATP
- Cacbondioxit

	Nguyên liệu	Sản phẩm
Đường phân		
Chu trình Kreb		
Chuỗi truyền electron		

LIVEWORKSHEETS