Rabu, 24 November 2021

Matematika Volume Gabungan Balok dan Kubus

Rumus Volume Balok = p x l x t

Rumus Volume Kubus = s x s x s

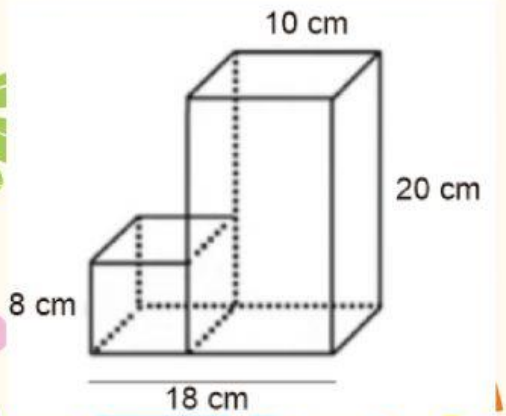

Diketahui :

Balok

p = ... cm

l = ... cm

t = ... cm

Kubus

s = ... cm

LIVEWORKSHEETS

Jawab :

Rumus Volume balok

[redacted]

X X

Rumus Volume kubus

[redacted]

X X

Luas Gabungan Volume Balok dan Kubus

+ =

LIVEWORKSHEETS

Anton memiliki bak mandi berbentuk seperti gambar berikut!

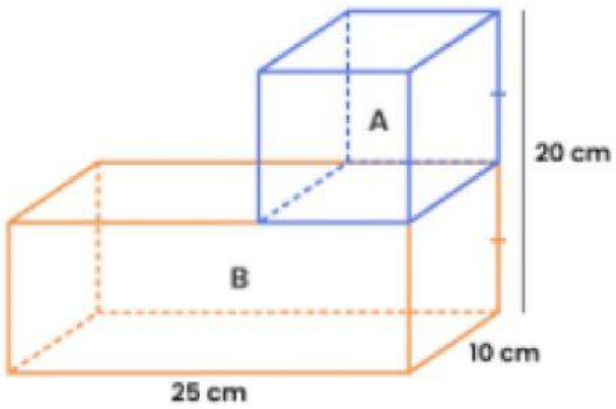

Hitunglah berapa liter volume yang dapat ditampung bak mandi Anton ?

TRIK UNTUK MENYELESAIKAN TUGASNYA

- $1\ cm^3 = 0{,}001\ dm^3$
- $1\ dm^3 = 1$ Liter

AYO KERJAKAN SEPERTI CONTOH YA

- Ikuti langkahnya ya

LIVEWORKSHEETS

Diketahui :

Balok

p = ... cm

l = ... cm

t = ... cm

Kubus

s = ... cm

Ditanya:

Berapa liter air yang dapat ditampung bak

Jawab :

2. Rumus Volume balok tulis rumusnya kemudian masukkan angkanya dan hitung hasilnya

1. Rumus Volume balok tulis rumusnya kemudian masukkan angkanya dan hitung hasilnya

3. Jumlahkan volume balok dan volume kubus kemudian ubah satuanya ke $1\ dm^3 = 1$ Liter

LIVEWORKSHEETS