ESCOLA ESTADUAL DE ENSINO MÉDIO JOÃO DE DEUS/CRUZEIRO DO SUL
MODELO HÍBRIDO DE ENSINO - ANO LETIVO 2021
PROFESSOR(A): **JORGE DIAS**
DISCIPLINA: **MATEMÁTICA**
DATA DA AVALIAÇÃO: **05/11/21**
ALUNO(A):_____ TURMA: **81**

1ª RECUPERAÇÃO PARALELA - 3º TRIMESTRE

QUESTÃO 1

Qual a área da seguinte figura, sabendo que a parte curva é um semicírculo?

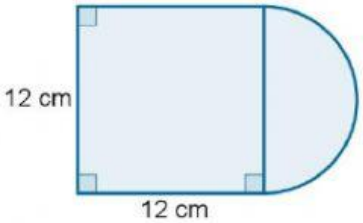

a) 201,52 cm^2
b) 200,52 cm^2
c) 202,52 cm^2
d) 206,52 cm^2

QUESTÃO 2

Para reformar o telhado de seu armazém, Carlos decidiu comprar telhas colonial. Utilizando este tipo de cobertura são necessárias 20 peças para cada metro quadrado de telhado.

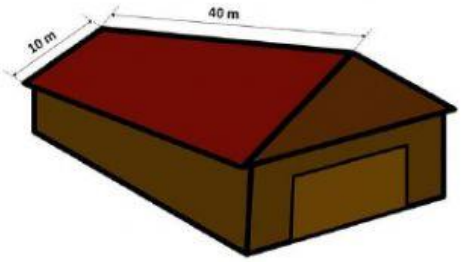

Se a cobertura do local é formada por duas placas retangulares, como na figura acima, quantas telhas Carlos precisa comprar?

a) 12000 telhas

b) 16000 telhas

c) 18000 telhas

d) 9600 telhas

QUESTÃO 3

Para facilitar o cálculo de quantas pessoas participam de eventos públicos, geralmente, considera-se que um metro quadrado é ocupado por quatro pessoas.

Para comemorar o aniversário de uma cidade, a prefeitura contratou uma banda para tocar na praça localizada no centro, que possui uma área de 4000 m^2. Sabendo que a praça ficou lotada, quantas pessoas aproximadamente compareceram ao evento?

a) 16 mil pessoas.

b) 32 mil pessoas.

c) 12 mil pessoas.

d) 40 mil pessoas.

QUESTÃO 4

Calcule a área de um quadrado com lado de 50 m.

a) 3000.

b) 2000.

c) 2400.

d) 2500.

QUESTÃO 5

Encontre a área de um quadrado cuja diagonal mede $4\sqrt{2}$ m.

a) A = 15 m^2.

b) A = 16 m^2.

c) A = 14 m^2.

d) A = 18 m^2.

QUESTÃO 6

LIVEWORKSHEETS

(Unesp) A sombra de um prédio, em um terreno plano, em uma determinada hora do dia, mede 15 m. Nesse mesmo instante, próximo ao prédio, a sombra de um poste de altura 5 m mede 3 m. A altura do prédio, em metros, é:

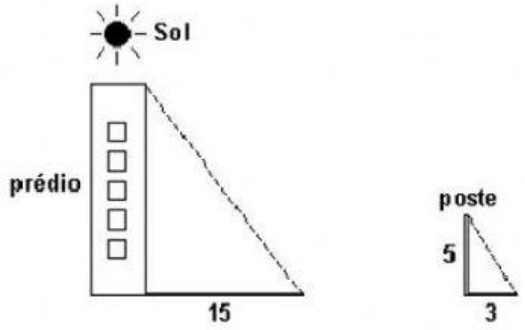

a) 25

b) 29

c) 30

d) 45

e) 75

QUESTÃO 7

(Unirio) Numa cidade do interior, à noite, surgiu um objeto voador não identificado, em forma de disco, que estacionou a 50 m do solo, aproximadamente. Um helicóptero do exército, situado a aproximadamente 30 m acima do objeto, iluminou-o com um holofote, conforme mostra a figura anterior. Sendo assim, pode-se afirmar que o raio do disco mede, em m, aproximadamente:

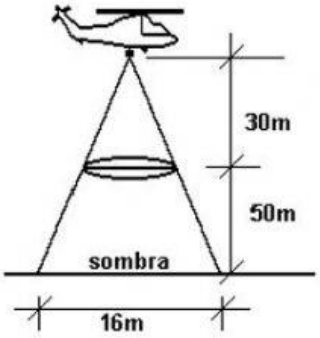

a) 3,0

b) 3,5

c) 4,0

d) 4,5

e) 5,0

QUESTÃO 8

Aprendiz de Marinheiro - 2017

Observe a figura abaixo

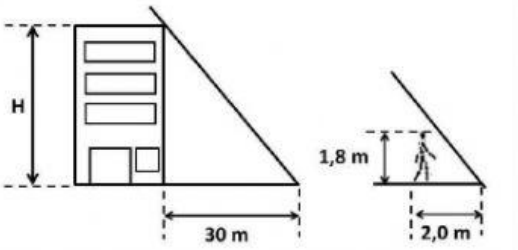

Um prédio projeta no solo uma sombra de 30 m de extensão no mesmo instante em que uma pessoa de 1,80 m projeta uma sombra de 2,0 m. Pode-se afirmar que a altura do prédio vale

a) 27 m

b) 30 m

c) 33 m

d) 36 m

e) 40 m

QUESTÃO 9

Determine o valor da expressão algébrica $2x^4 + 4x - 5$, com x = 3.

a) 169

b) 168

c) 170

d) 180

e) 179

QUESTÃO 10

Qual o valor da expressão algébrica $\sqrt{b^2 - 4ac}$ para a = 2, b = - 5 e c = 2?

a) 1
b) 2
c) 3
d) 4
e) 6

BONS ESTUDOS!!

LIVEWORKSHEETS