# BINA MODEL

## Aktiviti 1

1 Tulis bilangan bentuk 3D yang digunakan pada model ini.

a

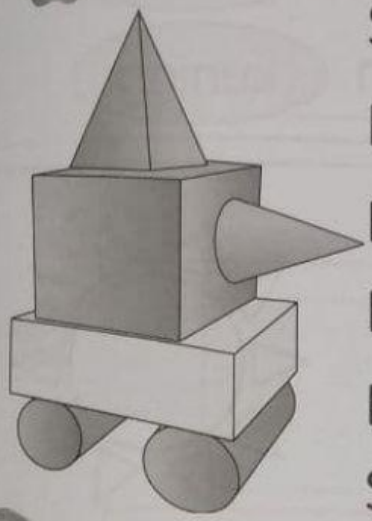

| | |
|---|---|
| Silinder | 2 |
| Kubus | |
| Kuboid | |
| Kon | |
| Piramid | |
| Sfera | |

b

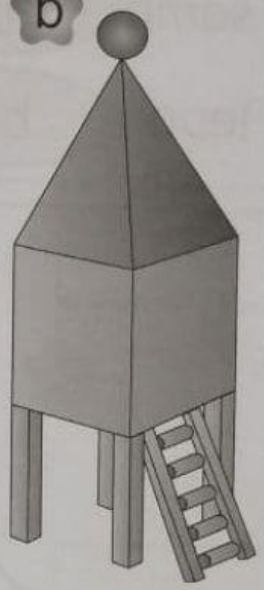

| | |
|---|---|
| Silinder | |
| Kubus | |
| Kuboid | |
| Kon | |
| Piramid | |
| Sfera | |

2 Bulatkan binaan yang paling sesuai.

a

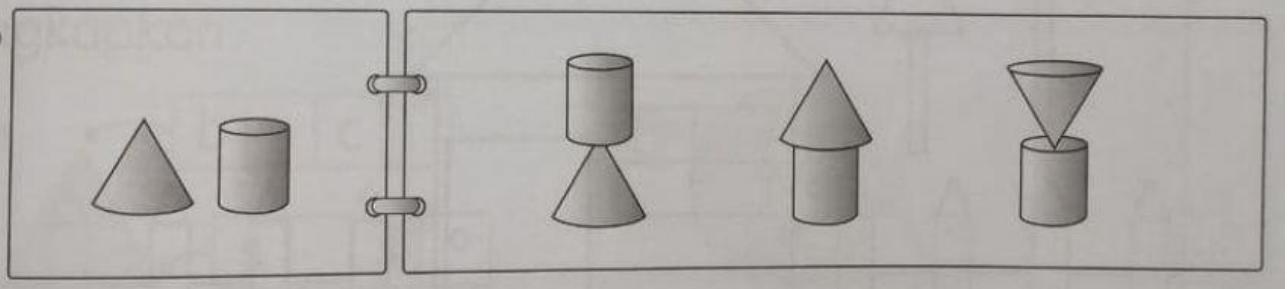

b

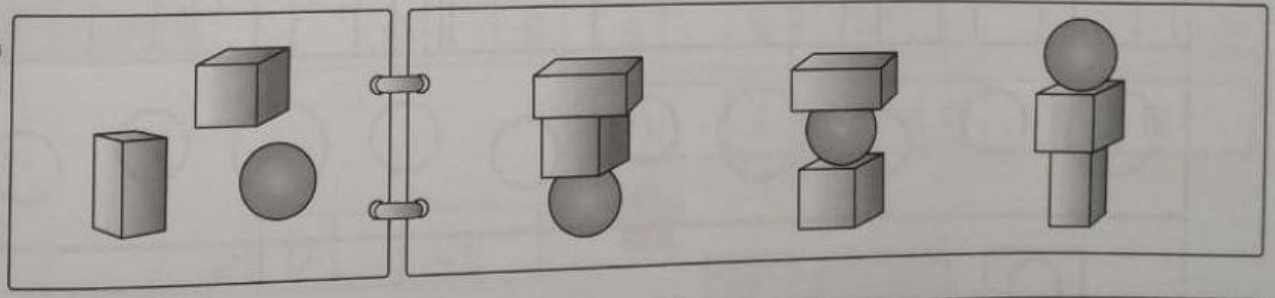

c

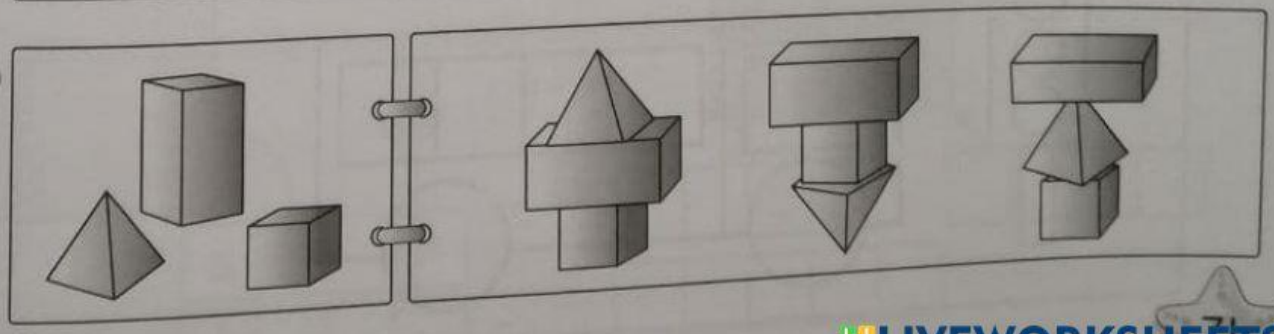

LIVEWORKSHEETS