MATEMATIK TAHUN 6

Mencari luas permukaan bentuk gabungan tiga dimensi.

Jawab soalan berikut. by cg mis..

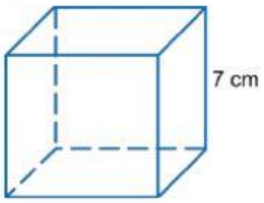


cm ²

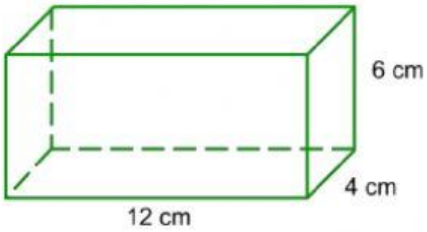


cm ²

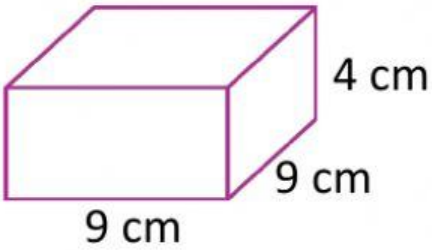


cm ²

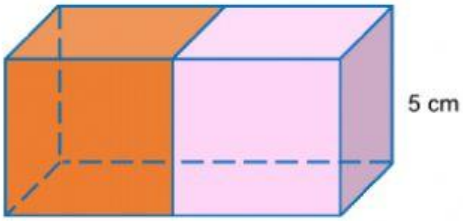


cm ²

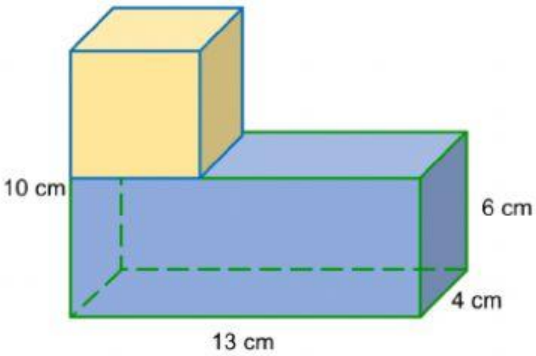


cm ²

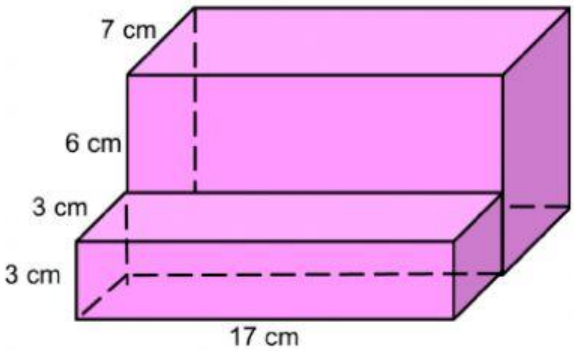


cm ²

LIVEWORKSHEETS