Matematik Tahun 5
Tajuk: Unit 6 (Ruang)
ST: 6.4 Isipadu
SP: 6.4.1-Menentukan isipadu gabungan bentuk (TP3)

by cg mis

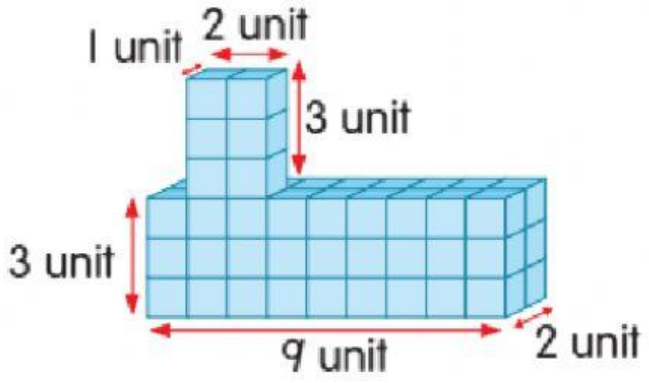


Isi padu bentuk gabungan

= Isi padu ☐ + Isi padu ☐

= (2 unit × 1 unit × 3 unit)

+ (9 unit × 2 unit × 3 unit)

= 6 unit³ + 54 unit³

= ☐ unit³

Isi padu bentuk gabungan ialah ☐ **unit³**.

**2**

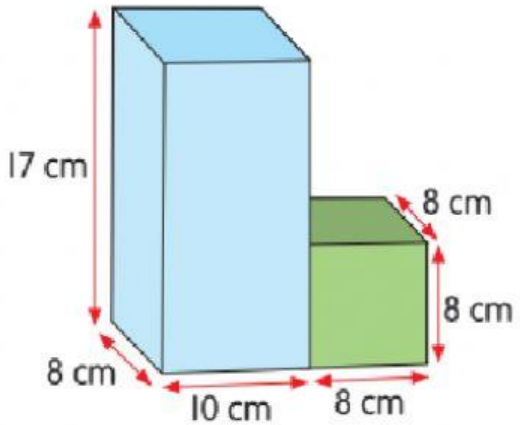


Isi padu kuboid = 10 cm × 8 cm × ☐ cm

= ☐ cm³

Isi padu kubus = ☐ cm × ☐ cm × ☐ cm

= ☐ cm³

Isi padu bentuk gabungan

= ☐ cm³ + ☐ cm³

= ☐ cm³

**3** Hitung isi padu bongkah yang tinggal setelah bahagian tengahnya dikeluarkan.

Isi padu bongkah yang tinggal

= (4 m × 5 m × 6 m) – (2 m × 4 m × 3 m)

= 120 m³ – 24 m³

= ☐ m³

Isi padu bongkah yang tinggal ialah ☐ **m³**.

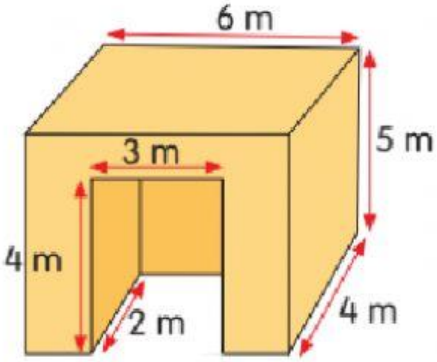


LIVEWORKSHEETS