ชื่อ - นามสกุล.....ชั้น ม.6/..... เลขที่.....

กิจกรรมที่ 1. การใช้งาน IPST-WiFi เบื้องต้น

1.1 การเขียนโปรแกรมเพื่อควบคุม IPST-WiFi ด้วย KB-IDE

(วิดีโอประกอบการเรียนที่ 1. การใช้งาน IPST-WiFi เบื้องต้น ในคลิป KB IDE ep1)

1. การตั้งค่าบอร์ด IPST-WiFi ก่อนการใช้งาน ต้องเลือกที่เมนูใด

ก. ข. ค. ง.

2. การเชื่อมต่อบอร์ด IPST -WiFi ต้องทำการเซ็ตพอร์ตเพื่อใช้เชื่อมต่อโดยใช้เมนูใด

ก. ข. ค. ง.

3. Serial upload baud rate ของบอร์ด IPST-WiFi มีค่าตรงกับข้อใด

ก. 115200 ข. 256000 ค. 230400 ง. 512000

4. ข้อใดคือชนิดโมดูลไมโครคอนโทรลเลอร์ ของบอร์ด IPST-WiFi

ก. ESP32 ข. ESP8266 ค. ESP8285 ง. ESP WROOM 02

1.2 การแสดงผลผ่าน OLED

(วิดีโอประกอบการเรียนที่ 1. การใช้งาน IPST-WiFi เบื้องต้น ในคลิป KB IDE ep2)

1. พิจารณาบล็อกคำสั่งต่อไปนี้

จากบล็อกคำสั่งข้างต้น เมื่อโหลดลงบอร์ด จะได้ผลลัพธ์เป็นอย่างไร

ก. แสดงข้อความ ขนาด 24 pt.

ข. แสดงข้อความขนาด 24 pt. แบบกระพริบ ทุก ๆ 1 วินาที

ค. แสดงข้อความขนาด 24 pt. แบบเคลื่อนที่โดยเลื่อนจากซ้ายไปขวา

ง. แสดงข้อความขนาด 24 pt. แบบเคลื่อนที่โดยเลื่อนจากขวาไปซ้าย

LIVEWORKSHEETS

2. จากวิดีโอประกอบการเรียนที่ 1. การใช้งาน IPST-WiFi เบื้องต้น ในคลิป KB IDE ep2 กิจกรรมที่ถูกกล่าวถึงในนาทีที่ 07.25 คือกิจกรรมใด

ก. การแสดงรูปภาพ

ข. การแสดงตัวอักษรวิ่ง

ค. การแสดงข้อความกระพริบ

ง. การแสดงข้อความ 2 บรรทัด

3. การเชื่อมต่อระหว่าง OLED กับบอร์ด มีการเชื่อมต่อกันกี่จุด

ก. 2 ข. 3 ค. 4 ง. 5

1.3 การใช้สวิตช์ SW1 ควบคุมการทำงาน LED

(วิดีโอประกอบการเรียนที่ 1. การใช้งาน IPST-WiFi เบื้องต้น ในคลิป KB IDE ep3)

1. หากต้องการให้ LED (GPIO18) กระพริบ ทุก ๆ 0.5 วินาที ต้องเขียนโปรแกรมตามข้อใด

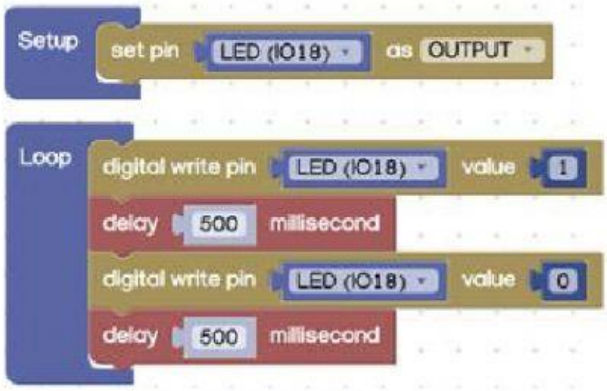

ก.

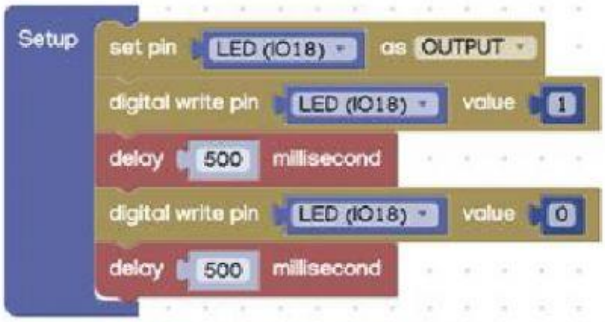

ข.

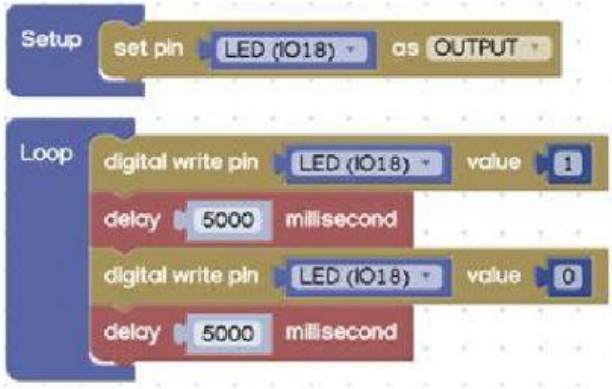

ค.

LIVEWORKSHEETS

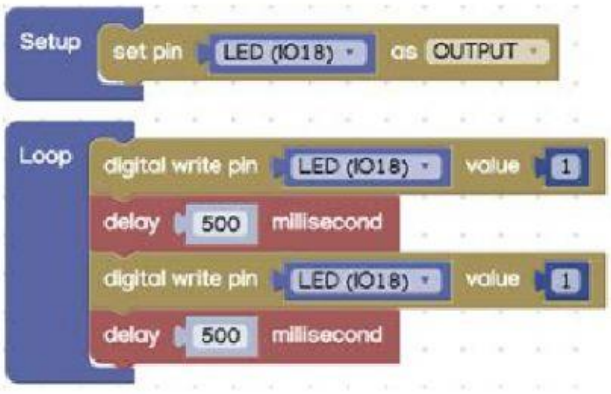

ง.

2. จากผังงานนี้ คือผังงานของกิจกรรมใด

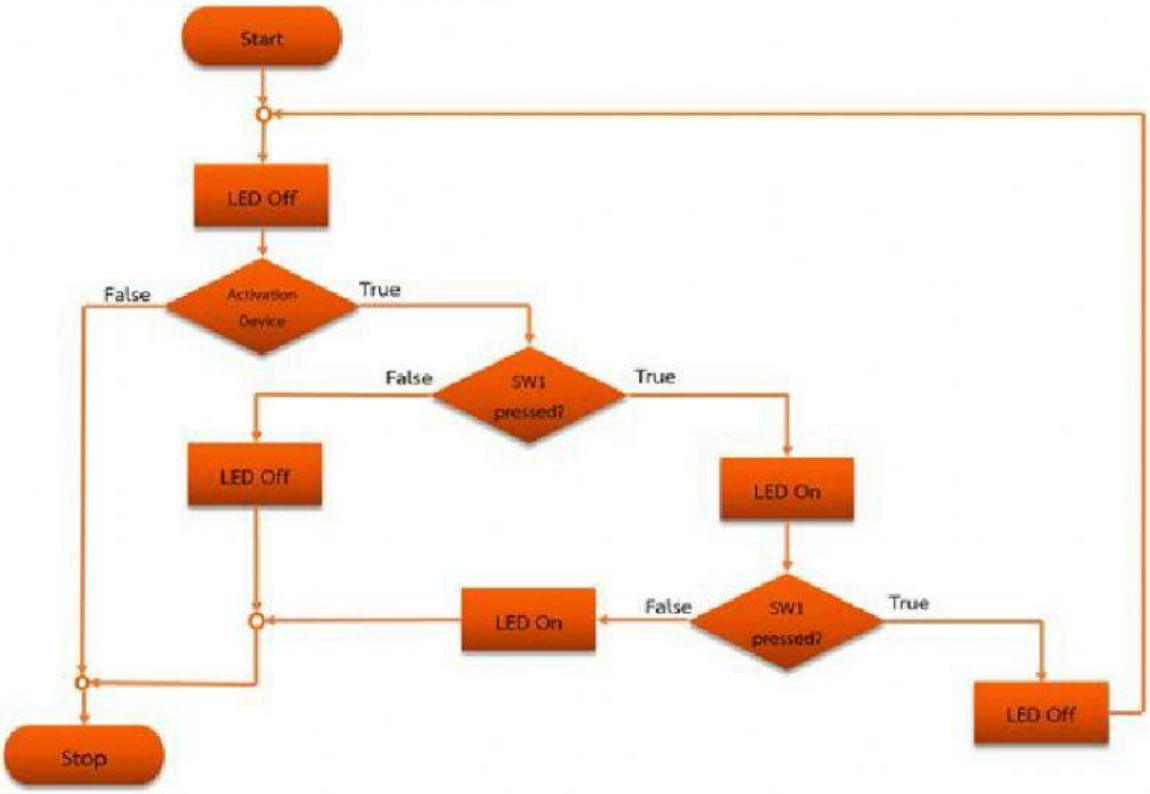

ก. ไฟกระพริบ

ข. กดติด – กดดับ

ค. กดติด – ปล่อยดับ

ง. เปิด-ปิด หลอด LED

3. ในนาทีที่ 10.01 ของคลิป มีการใช้งานบล็อกคำสั่ง LED (IO18) ทั้งหมดจำนวนเท่าใด

ก. 3 ข. 4 ค. 5 ง. 6

LIVEWORKSHEETS

1.4 การเขียนโปรแกรมแสดงผลผ่าน Serial-Monitor
(วิดีโอประกอบการเรียนที่ 1. การใช้งาน IPST-WiFi เบื้องต้น ในคลิป KB IDE ep4)

1. ข้อใดกล่าวถึง Serial-Monitor ได้ถูกต้อง
   ก. แสดงผลลัพธ์ไปยังหน้าจอ OLED
   ข. เป็นตัวกำหนดค่าให้กับอุปกรณ์ต่าง ๆ
   ค. เป็นหน้าจอแสดงผลที่ติดตั้งมาในบอร์ด
   ง. รับข้อมูลจากผู้ใช้ แล้วส่งข้อมูลไปยังบอร์ด

2. Serial-Monitor มีประโยชน์อย่างไร
   ก. ใช้แสดงผลลัพธ์จากบอร์ด
   ข. ใช้แสดงผลข้อความที่ต้องการออกทางหน้าจอ
   ค. ใช้ตรวจสอบว่าข้อมูลที่แสดงผลจาก Sensor นั้นถูกต้องหรือไม่
   ง. ถูกทุกข้อ

3. จากวิดีโอมีการกำหนดค่าความเร็วบอร์ดเรท (baud rate) เท่าใด
   ก. 9600
   ข. 14400
   ค. 19200
   ง. 115200

LIVEWORKSHEETS