BAB 8 : DAYA DAN GERAKAN

SOALAN OBJEKTIF

1. Antara berikut, yang manakah ialah unit SI bagi daya?

   A Newton

   B Watt

   C Kilogram

   D Joule

2. Antara berikut, yang manakah benar tentang daya?

   A Seorang murid ketawa dengan kuat

   B Menolak dan menarik sesuatu objek

   C Murid menyanyi lagu sekolah

   D Menimbang objek dengan tangan

3. Antara berikut, yang manakah bukan daya?

   A graviti

   B geseran

   C elastik

   D jisim

LIVEWORKSHEETS

4. Rajah di bawah menunjukkan kedua-dua jari tangan kiri dan kanan yang menarik gelung getah.

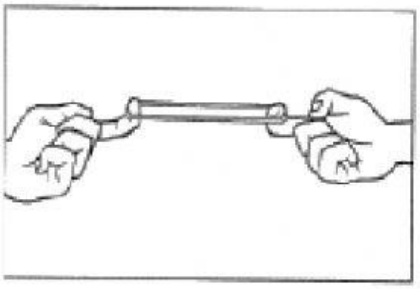

Antara kesan daya berikut, yang manakah ditunjukkan dalam rajah di atas?

A Mengubah arah gelung getah

B Mengubah kelajuan gelung getah

C Mengubah bentuk gelung getah

D Menggerakkan gelung getah

5. Rajah di bawah beberapa situasi untuk menerangkan Hukum Newton Ketiga.

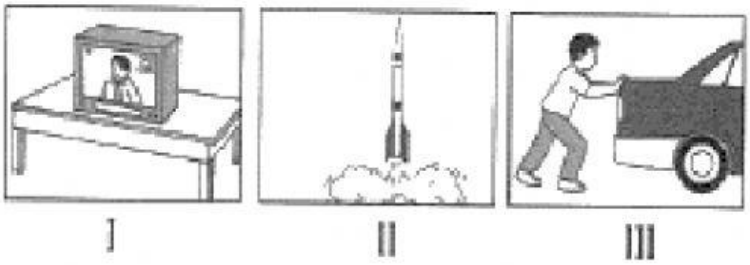

Contoh-contoh di atas yang menunjukkan aplikasi Hukum Newton ketiga ialah:

A I dan II sahaja

B I dan III sahaja

C II dan III sahaja

D I, II dan III

LIVEWORKSHEETS

6. Kereta dalam rajah di bawah bergerak ke kanan.

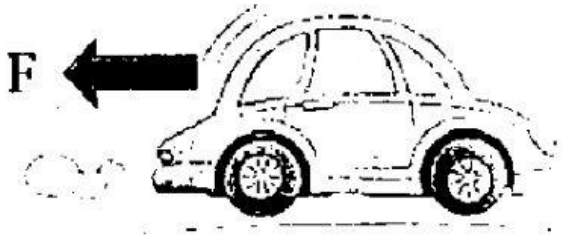

Antara berikut yang manakah daya F?

A. Geseran

B. Jarak

C. Graviti

D. Halaju

7. Rajah menunjukkan seekor gajah berjisim 5000 N di atas sebuah pentas dengan luas $0.5m^2$ semasa satu pertunjukkan sarkis.

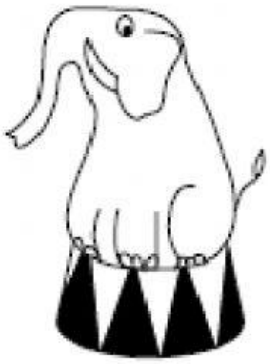

Berapakah tekanan dikenakan pada pentas itu?

A $0.1\ Nm^{-2}$

B $10\ 000\ Nm^{-2}$

C $100\ Nm^{-2}$

D $100\ 000\ Nm^{-2}$

LIVEWORKSHEETS

8. Antara berikut, yang manakah diklasifikasikan sebagai tuas kelas ketiga?

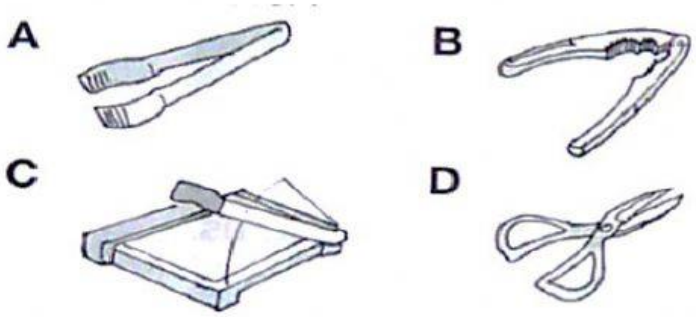

9. Rajah 6 menunjukkan dua alat, X dan Y.

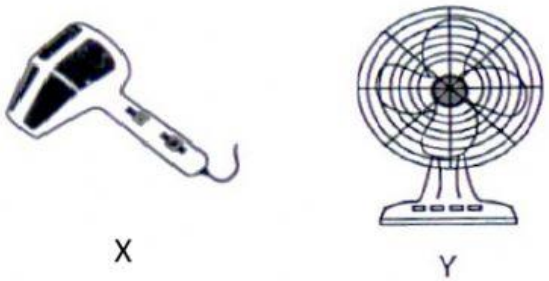

Pasangan manakah yang menunjukkan tenaga yang dihasilkan yang betul?

	X	Y
A	Tenaga kinetik	Tenaga elektrik
B	Tenaga haba	Tenaga kinetik
C	Tenaga elektrik	Tenaga kinetik
D	Tenaga haba	Tenaga keupayaan

10. Manakah pernyataan yang BENAR tentang daya apungan?

A Daya apungan = Berat ketara - Berat sebenar

B Berat sebenar = Berat objek yang terendam di dalam cecair

C Berat ketara = Berat objek di udara

D Sesuatu objek akan terapung jika daya apungan bertindak padanya cukup untuk menampung beratnya

LIVEWORKSHEETS