AMALI LITAR SIRI

Pilih jawapan yang betul berdasarkan situasi di bawah

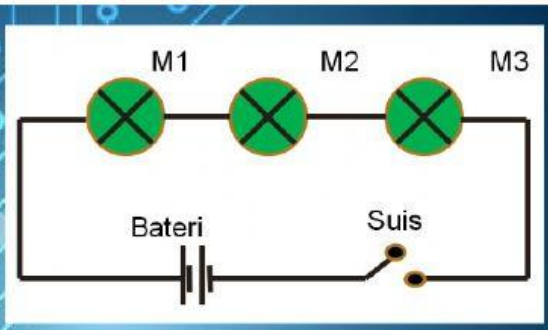

1.

PEMERHATIAN			
MENTOL	NYALAAN MENTOL		
	Situasi 1	Situasi 2	Situasi 3
	(suis dihidupkan)	(M2 rosak)	(M1 & M3 ditanggalkan)
1			
2			
3			

2. Kenapa kecerahan nyalaan mentol tidak sama?

LIVEWORKSHEETS