1. Jadual 1 menunjukkan pandangan bahagian belakang dua jenis suis.
   Namakan suis itu dalam ruang yang disediakan.

Jadual 1

2. Jadual 2 menunjukkan ciri-ciri bagi dua jenis suis kawalan manual.
   Nyatakan jenis suis itu dalam ruang yang disediakan.

Ciri-ciri	Jenis suis
i) Mengawal beban dari **dua** kedudukan. Digunakan koridor, tangga atau dewan.	
ii) Mengawal beban dari **satu** kedudukan. Digunakan di ruang tamu, bilik tidur atau tandas.	

Jadual 2

LIVEWORKSHEETS

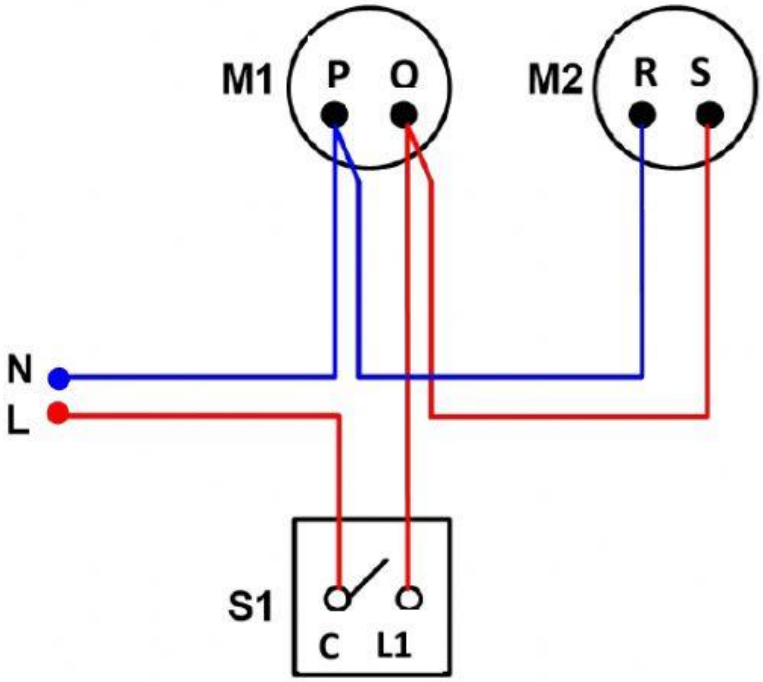

Rajah 1

3. Rajah 1 menunjukkan litar kawalan manual satu suis sehala mengawal dua lampu.
Tandakan (/) atau (**X**) bagi jarum penunjuk meter pelbagai sekiranya **pengujian keterusan** dibuat ke atas litar itu.

Tamatan		Jarum Meter Pelbagai	Ruang Jawapan
N	P	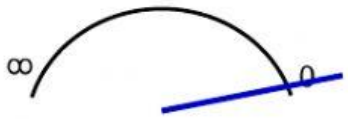	
N	S	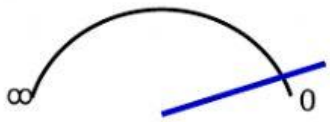	
L1	Q	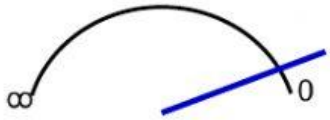	
L1	R	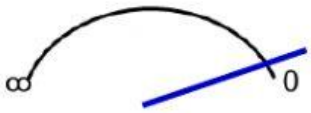	

LIVEWORKSHEETS

4. A, B, C dan D adalah sebahagian daripada penderia kawalan automatik.

A	Perintang peka cahaya
B	Termostat
C	Pengganding Suhu
D	Fototransistor

Kelaskan penderia kawalan automatik itu dengan menulis **A**, **B**, **C** dan **D** dalam ruang yang disediakan.

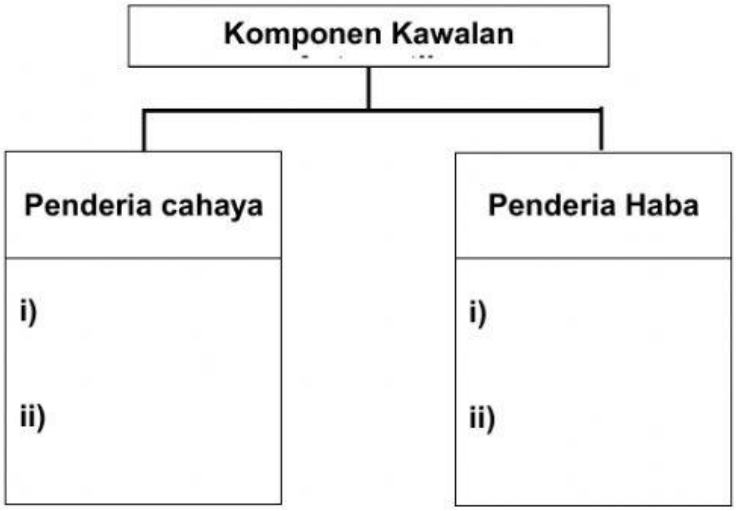

LIVEWORKSHEETS

5. Rajah 2 menunjukkan litar bergambar Litar Kawalan Automatik (Peka Cahaya).

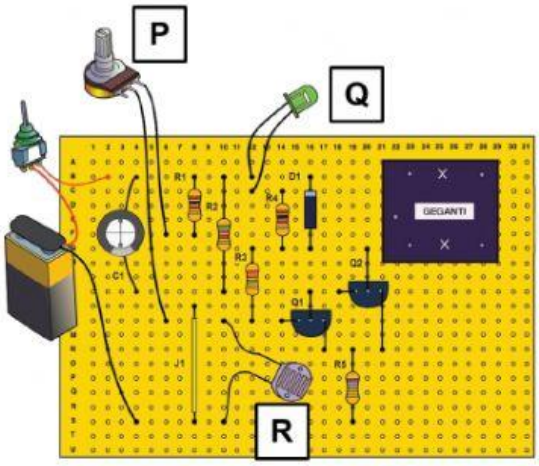

Padankan komponen **P**, **Q** dan **R** dengan simbolnya.

	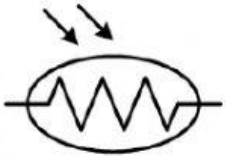	
i)	ii)	iii)

LIVEWORKSHEETS

6. A, B, C dan D adalah komponen sistem kawalan automatik.

A	Penderia cahaya
B	Penderia pergerakan
C	Pemasa
D	Penderia haba

Padankan jenis penderia itu dan penggunaannya dengan menulis **A, B, C** dan **D** pada ruang jawapan.

Penggunaan	Komponen
Sistem keselamatan premis.	
Seterika elektrik.	
Litar lampu jalan raya.	
Mesin basuh automatik.	

LIVEWORKSHEETS

7. Rajah 3 menunjukkan Projek Litar Kawalan Automatik.

Rajah 3

Berikut adalah langkah kerja pemasangan projek litar tersebut yang tidak mengikut urutan.
Tuliskan **1, 2, 3, 4** dan **5** mengikut urutan yang betul pada petak yang disediakan.

Semak semula kedudukan komponen.	
Potong kaki komponen.	
Uji kefungsian litar.	
Pasang komponen di atas papan litar.	
Pateri kaki komponen.	

LIVEWORKSHEETS

8. Berikut adalah fungsi komponen dalam sistem kawalan automatik.

A	Mengesan perubahan keamatan cahaya.
B	Mengesan pergerakan fizikal.
C	Mengatur masa fungsi peralatan.
D	Mengawal suhu yang telah ditetapkan.

Padankan gambar sebenar penderia dan fungsinya dengan menulis **A, B, C** dan **D** pada ruang jawapan.

i)	ii)	iii)	iv)

LIVEWORKSHEETS

9. Rajah 4 menunjukkan litar skematik Litar Kawalan Automatik (Peka Cahaya).

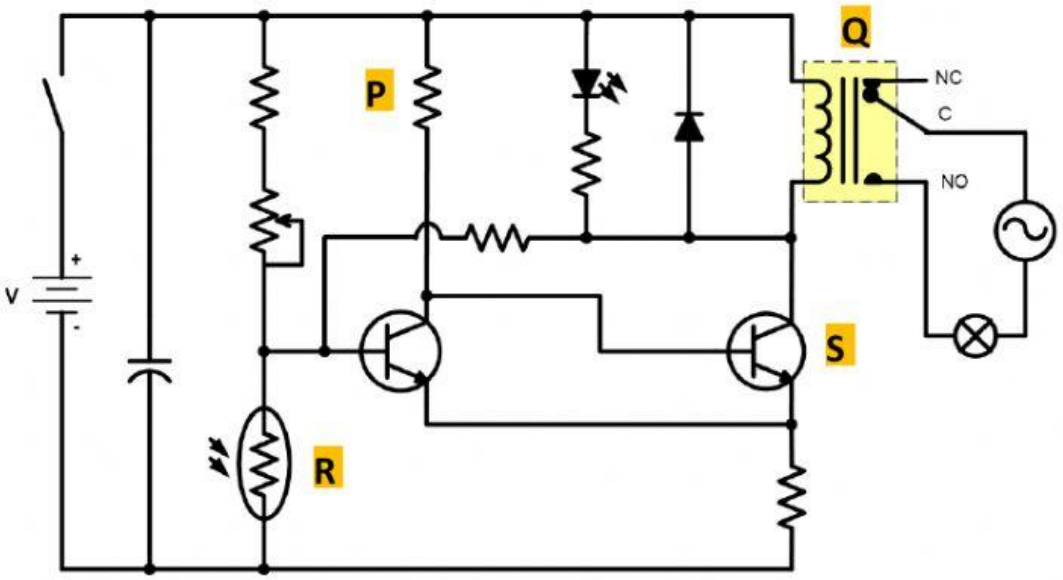

Namakan komponen yang berlabel **P, Q, R** dan **S**

P	
Q	
R	
S	

LIVEWORKSHEETS