8.5 Penyebaran Cahaya

8.5.1 Berkomunikasi mengenai penyebaran cahaya.
8.5.2 Menjelaskan dengan contoh penyebaran cahaya dalam kehidupan seharian.

Tonton video di bawah:

1. Terangkan apakah yang berlaku terhadap cahaya putih yang dipancarkan oleh prisma kaca.

   Cahaya putih akan dipecahkan kepada ..... juzuk warna yang

   berbeza dan setiap warna mempunyai ..... yang berbeza. Apabila

   cahaya melalui medium yang berbeza, ... cahaya turut berubah.

   Situasi ini dikenali sebagai .....

   Cahaya ..... paling banyak dibiaskan kerana .....

   Cahaya ..... paling sedikit dibiaskan kerana .....

2. Lengkapkan juzuk warna spektrum yang terbentuk mengikut urutan.

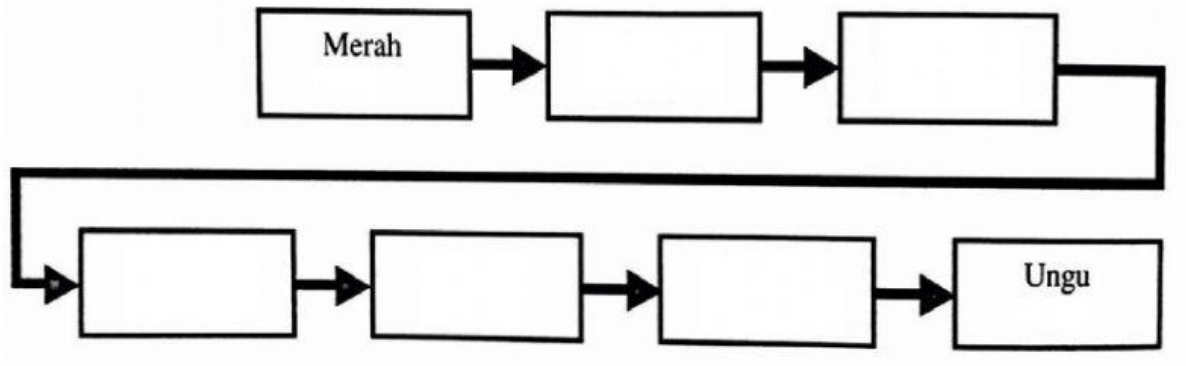

Ain@SMAAT2021

LIVEWORKSHEETS

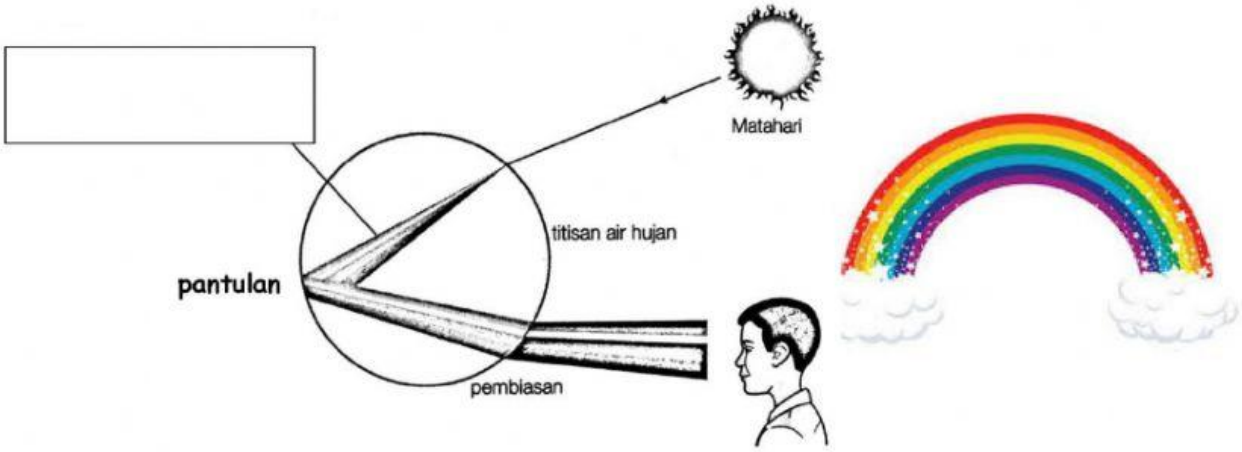

3. Jelaskan fenomena di atas:

   Titisan hujan bertindak sebagai..... Apabila cahaya matahari terkena titisan air hujan, cahaya putih akan ..... dan ..... untuk membentuk Pelangi.

4. Rajah menunjukkan penyebaran cahaya oleh prisma kaca.

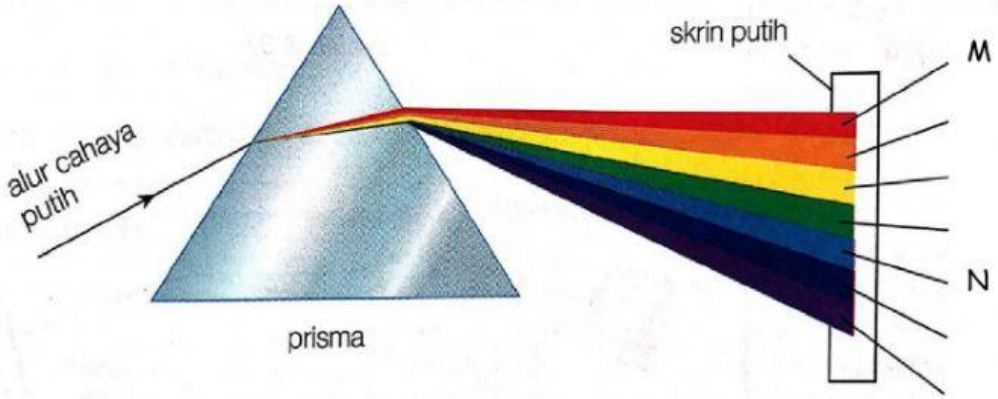

Kenalpasti warna M dan N yang terbentuk pada skrin putih tersebut:

M:..... N:.....

SELAMAT MENJAWAB

Ain@SMAAT2021

LIVEWORKSHEETS